BT-150LS

150W LED ENGINE

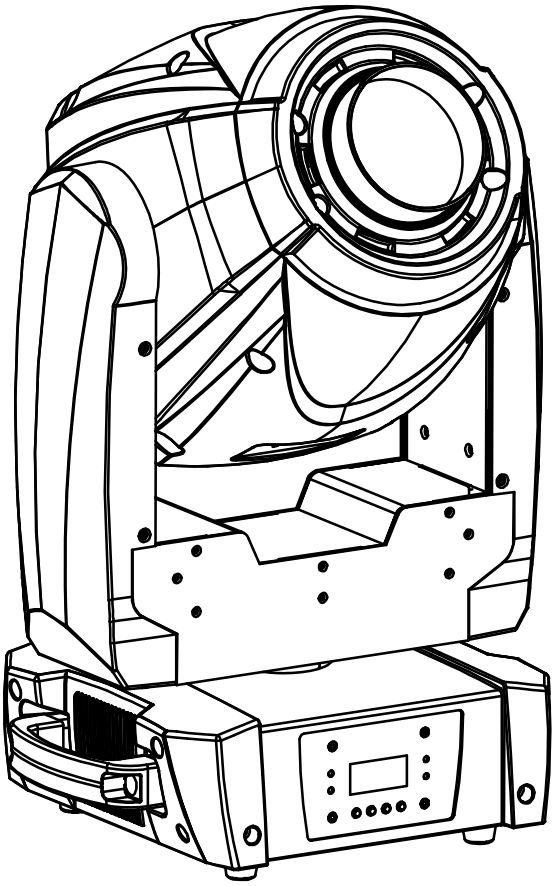

Operation Manual EN
Mode d'emploi FR
Gebruiksaanwijzing NL
Bedienungsanleitung DE
Manual de instrucciones ES

CE

Version: 1.0

BriteQ®
LIGHT RESEARCH

DANGER ~ GEVAAR ~ GEFAHR ~ PELIGRO ~ PERIGO

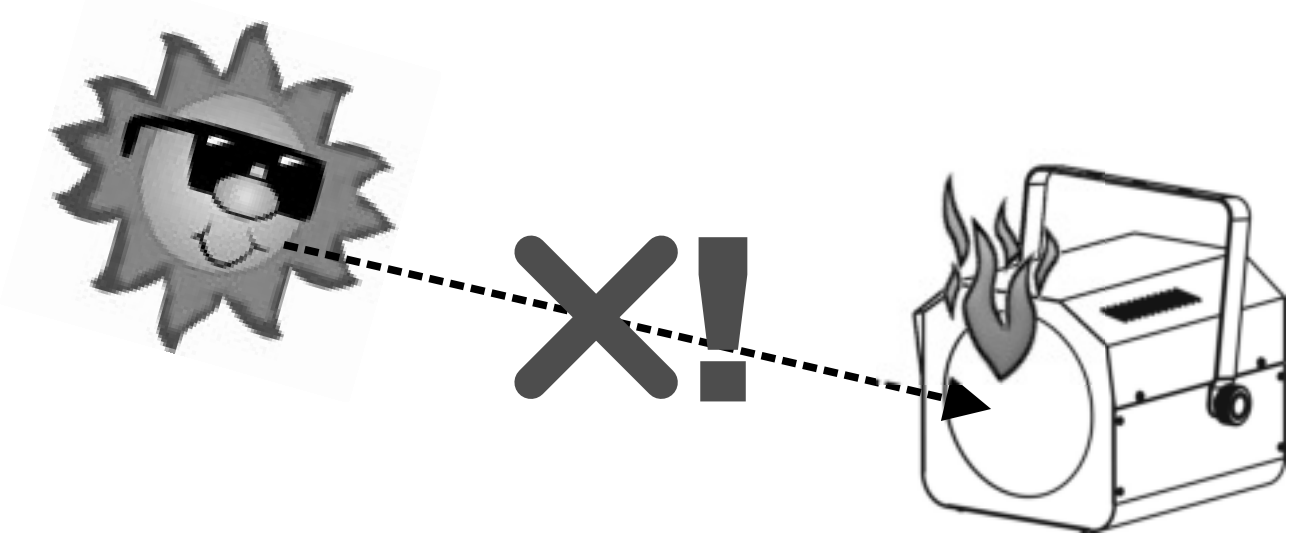

WARNING: DANGER! never expose the lens to direct sunlight, even for a short period. This may damage the light effect or even cause fire!

ATTENTION: DANGER! n'exposez jamais la lentille directement aux rayons de soleil, même pendant un bref instant. Ceci peut endommager l'intérieur de l'appareil ou même causer un incendie !

OPGELET : GEVAAR ! stel de lens nooit bloot aan direct zonlicht, zelfs gedurende een korte periode. Dit kan het toestel beschadigen en zelfs brand veroorzaken!

WARNUNG: GEFAHR! Setzen sie die Linse niemals direkter Sonneneinstrahlung aus, auch nicht für eine kurze Zeit ! Die direkte Sonneneinstrahlung kann das Gerät zerstören oder zum brennen bringen!

ADVERTENCIA: ¡PELIGRO! ¡nunca exponga la lente a la luz solar directa, aún durante un período corto! ¡Esto puede dañar el efecto de luz o incluso causar el fuego!

AVISO: PERIGO! Nunca exponha as lentes directamente à luz solar, mesmo que por pouco tempo! Isto pode danificar o efeito luminoso ou mesmo provocar um incêndio!

EN - DISPOSAL OF THE DEVICE
Dispose of the unit and used batteries in an environment friendly manner according to your country regulations.

FR - DÉCLASSER L'APPAREIL
Débarrassez-vous de l'appareil et des piles usagées de manière écologique, conformément aux dispositions légales de votre pays.

NL - VERWIJDEREN VAN HET APPARAAT
Verwijder het toestel en de gebruikte batterijen op een milieuvriendelijke manier conform de in uw land geldende voorschriften.

DU - ENTSORGUNG DES GERÄTS
Entsorgen Sie das Gerät und die Batterien auf umweltfreundliche Art und Weise gemäß den Vorschriften Ihres Landes.

ES - DESHACERSE DEL APARATO
Reciclar el aparato y pilas usadas de forma ecologica conforme a las disposiciones legales de su pais.

PT - COMO DESFAZER-SE DA UNIDADE
Tente reciclar a unidade e as pilhas usadas respeitando o ambiente e em conformidade com as normas vigentes no seu país.

OPERATION MANUAL

Thank you for buying this Briteq® product. To take full advantage of all possibilities and for your own safety, please read these operating instructions very carefully before you start using this unit.

FEATURES

This unit is radio-interference suppressed. This product meets the requirements of the current European and national guidelines. Conformity has been established and the relevant statements and documents have been deposited by the manufacturer.

- A very bright moving head projector based on a powerful 150W LED engine:
- Big light output and sharp gobos, thanks to excellent optics
- Perfect for rental companies, stage, discotheques, …
- The unit can be controlled in different ways:
  - DMX-control: via 14 or 15 channels
  - Standalone: sound activated via the internal microphone
  - Master/slave mode for wonderful synchronized shows
- Gobo wheel with 7 rotating gobos + open
- Independent color wheel with 7 colors + white
- Rotating, indexed 3 facet prism.
- DMX-controlled focus
- Automatic X/Y re-positioning
- 0-100% dimming and ultra fast strobe function
- Optional remote controllers can be used: wired CA8 or wireless RF8-SET
- Easy firmware updates keep your machine up-to-date at all times (optional firmware updater needed)
- Alphanumeric LCD-display for easy menu navigation
- Beam angle = 13°
- Equipped with an omega bracket for fast installation

BEFORE USE

- Before you start using this unit, please check if there's no transportation damage. Should there be any, do not use the device and consult your dealer first.
- **Important:** This device left our factory in perfect condition and well packaged. It is absolutely necessary for the user to strictly follow the safety instructions and warnings in this user manual. Any damage caused by mishandling is not subject to warranty. The dealer will not accept responsibility for any resulting defects or problems caused by disregarding this user manual.
- Keep this booklet in a safe place for future consultation. If you sell the fixture, be sure to add this user manual.

Check the contents:

Check that the carton contains the following items:

- BT-150LS unit
- Quick lock "Omega bracket"
- IEC-power cable
- Eyebolt to install an optional safety cable
- Operating instructions

SAFETY INSTRUCTIONS:

CAUTION: To reduce the risk of electric shock, do not remove the top cover. No user-serviceable parts inside. Refer servicing to qualified service personnel only.

The lightning flash with arrowhead symbol within the equilateral triangle is intended to alert the use or the presence of un-insulated “dangerous voltage” within the product’s enclosure that may be of sufficient magnitude to constitute a risk of electric shock.

The exclamation point within the equilateral triangle is intended to alert the user to the presence of important operation and maintenance (servicing) instructions in the literature accompanying this appliance.

This symbol means: indoor use only

This symbol means: Read instructions

This symbol means: Safety Class I appliance

The device is not suitable for direct mounting on normally flammable surfaces. (suitable only for mounting on non-combustible surfaces)

CAUTION: Do not stare at operating lamp.
May be harmful to the eyes.

- To protect the environment, please try to recycle the packing material as much as possible.
- To prevent fire or shock hazard, do not expose this appliance to rain or moisture.
- To avoid condensation to be formed inside, allow the unit to adapt to the surrounding temperatures when bringing it into a warm room after transport. Condense sometimes prevents the unit from working at full performance or may even cause damages.
- This unit is for indoor use only.
- Don’t place metal objects or spill liquid inside the unit. Electric shock or malfunction may result. If a foreign object enters the unit, immediately disconnect the mains power.
- Locate the fixture in a well ventilated spot, away from any flammable materials and/or liquids. The fixture must be fixed at least 50cm from surrounding walls.
- Don’t cover any ventilation openings as this may result in overheating.
- Prevent use in dusty environments and clean the unit regularly.
- Keep the unit away from children.
- Inexperienced persons should not operate this device.
- Maximum safe ambient temperature is 40°C. Don’t use this unit at higher ambient temperatures.
- Make sure the area below the installation place is free from unwanted persons during rigging, de-rigging and servicing.
- Allow the device about 10 minutes to cool down before to start servicing.
- Always unplug the unit when it is not used for a longer time or before to start servicing.
- The electrical installation should be carried out by qualified personal only, according to the regulations for electrical and mechanical safety in your country.
- Check that the available voltage is not higher than the one stated on the unit.
- The power cord should always be in perfect condition. Switch the unit immediately off when the power cord is squashed or damaged. It must be replaced by the manufacturer, its service agent or similarly qualified persons in order to avoid a hazard.
- Never let the power-cord come into contact with other cables!
- This fixture must be earthed in order to comply with safety regulations.
- Don’t connect the unit to any dimmer pack.
- Always use an appropriate and certified safety cable when installing the unit.
- In order to prevent electric shock, do not open the cover. There are no user serviceable parts inside.
- **Never** repair a fuse or bypass the fuse holder. **Always** replace a damaged fuse with a fuse of the same type and electrical specifications!
- In the event of serious operating problems, stop using the fixture and contact your dealer immediately.
- The housing and the lenses must be replaced if they are visibly damaged.
- Please use the original packing when the device is to be transported.

- Due to safety reasons it is prohibited to make unauthorized modifications to the unit.

Important: Never look directly into the light source! Don't use the effect in the presence of persons suffering from epilepsy.

OVERHEAD RIGGING

- **Important: The installation must be carried out by qualified service personal only. Improper installation can result in serious injuries and/or damage to property. Overhead rigging requires extensive experience! Working load limits should be respected, certified installation materials should be used, the installed device should be inspected regularly for safety.**
- Make sure the area below the installation place is free from unwanted persons during rigging, de-rigging and servicing.
- Locate the fixture in a well ventilated spot, far away from any flammable materials and/or liquids. The fixture must be fixed **at least 50cm** from surrounding walls.
- The device should be installed out of reach of people and outside areas where persons may walk by or be seated.
- Before rigging make sure that the installation area can hold a minimum point load of 10times the device's weight.
- Always use a certified safety cable (number 3 on the picture) that can hold 12 times the weight of the device when installing the unit. This secondary safety attachment should be installed in a way that no part of the installation can drop more than 20cm if the main attachment fails.
- The device should be well fixed; a free-swinging mounting is dangerous and may not be considered!
- Don't cover any ventilation openings as this may result in overheating.
- The operator has to make sure that the safety-relating and machine-technical installations are approved by an expert before using them for the first time. The installations should be inspected every year by a skilled person to be sure that safety is still optimal.

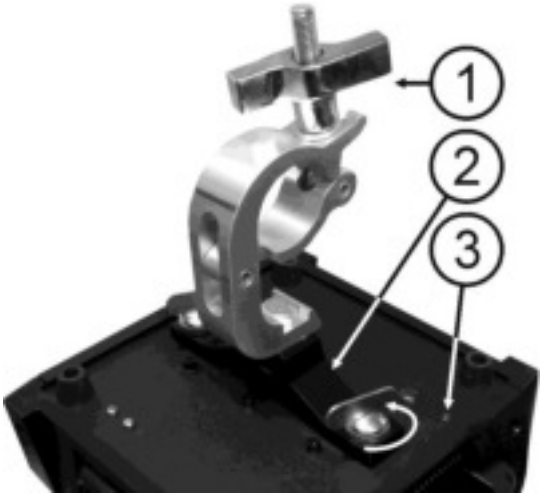

1. **Optional Clamp**
2. **Special omega clamp (included)**
3. **Threaded hole, used to install the supplied eyebolt**
4. **Optional safety cable**

HOW TO SET UP THE UNIT

CONTROL PANEL:

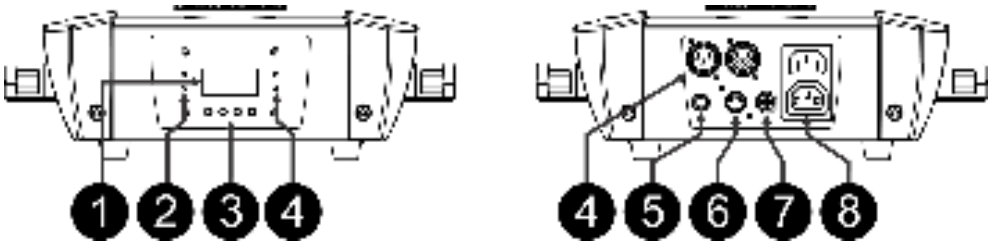

1. **DISPLAY** shows the various menus and the selected functions.
2. **LEDS**

DMX	On	DMX input present
MASTER	On	Master mode
SLAVE	On	Slave mode
SOUND	Flashing	Sound activation

3. **BUTTONS**

MENU	To select the programming functions
DOWN	To go backward in the selected functions
UP	To go forward in the selected functions
ENTER	To confirm the selected functions

4. **DMX INPUT/OUTPUT:** used for DMX512 linking. Use good quality 3pin XLR M/F balanced cable to link the units together.
5. **WIRED REMOTE CONTROL INPUT:** Used to connect a simple CA-8 hand controller while the unit is used in standalone or master/slave mode.
6. **WIRELESS REMOTE CONTROL INPUT:** Used to connect RF-8 wireless controller while the unit is used in standalone or master/slave mode.
7. **MAINS FUSE:** protects the internal electronics, not the power in/outlet! Replace the fuse always by one with the same value.
8. **MAINS INPUT & OUTPUT:** IEC sockets: connect the supplied mains cable to the input, the output can be used to link power to a next unit.

MAIN MENU:

- To select any of the functions, press the MENU button several times until the required one is shown on the display or use the DOWN and UP buttons to browse the menu.
- Select the function with the ENTER button (the display blinks).
- Use DOWN and UP buttons to change the mode or value.
- Once the required mode or value is selected, press the ENTER button to confirm.
- Then press the MENU button for about 2 seconds to exit the programming mode and to store the new settings in the memory.

DMX Address

Used to set the starting address in a DMX setup.

- Press the MENU button until “DMX Address” is shown on the display.
- Press the ENTER button, the display starts blinking.
- Use DOWN and UP buttons to change the DMX512 address.
- Once the correct address shows on the display, press the ENTER button to save it.

To go back to the main menu without any change press the MENU button shortly.
To exit the programming mode and to store the new settings in the memory: press the MENU button for about 2 seconds.

Channel mode

Used to set the desired channel setup mode.

- Press the MENU button until “Channel mode” is shown on the display.
- Press the ENTER button, the display starts blinking.
- Use DOWN and UP buttons to choose **14Ch** or **15Ch** mode.
- Once the desired channel setup mode shows on the display, press the ENTER button to save it.

To go back to the main menu without any change press the MENU button shortly.
To exit the programming mode and to store the new settings in the memory: press the MENU button for about 2 seconds.

Show Mode

Choose the Show mode when the unit will be used in standalone or master/slave mode.

- Press the MENU button until “Show Mode” appears on the display.
- Press the ENTER button, the display starts blinking.
- Use DOWN and UP buttons to select one of the available shows:
  - **Show 1:** Fixture is placed **on the floor**. Tilt movement angle 210°.
  - **Show 2:** Fixture is fixed **under ceiling**. Tilt movement angle 90°.
  - **Show 3:** Fixture is placed **on a podium, in front of the audience.** The spot is always projecting to the audience’s direction; i.e. in front of the stage. Pan movement angle (left to right to left): 160°. Tilt movement angle: 90° (60° above horizon; 30° below horizon.)
  - **Show 4:** Fixture is fixed **under ceiling**. The spot is mainly projecting in front of the stage. Pan movement angle (left to right to left):160°. Tilt movement angle: 90° (vertically, front 75°; back 15°)
- Once the right mode shows on the display, press the ENTER button to save it.

To go back to the main menu without any change press the MENU button shortly.
To exit the programming mode and to store the new settings in the memory: press the MENU button for about 2 seconds.

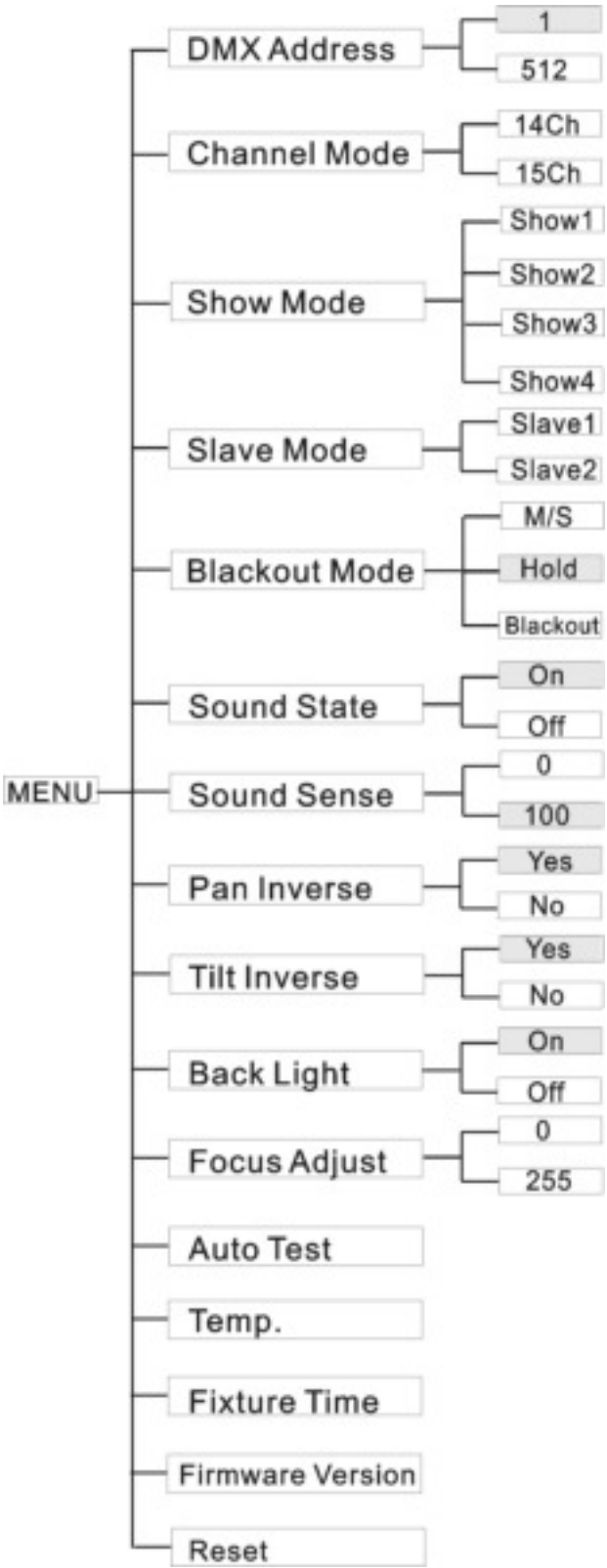

Slave Mode

Used to make the slave unit work in opposite to the master or to work in complete sync.

- Press the MENU button until “Slave Mode” is shown on the display.
- Press the ENTER button, the display starts blinking.
- Use DOWN and UP button to select Slave1 (normal) or Slave2 (inverted show) mode.
- Once the mode is selected, press the ENTER button to save it.

To go back to the main menu without any change press the MENU button shortly.
To exit the programming mode and to store the new settings in the memory: press the MENU button for about 2 seconds.

Blackout Mode

With this option you can select how the projector should behave when the DMX-signal is lost or not connected.

- **M/S mode (master/slave mode):** when no DMX-signal is detected, the projector starts working in standalone mode. The internal programs will be triggered to the rhythm of the music by the built-in microphone.
- **HOLD:** when no DMX-signal is detected, the unit freezes with the latest DMX values received and waits for the DMX-signal.
- **BLACKOUT:** when no DMX-signal is detected, the unit goes in blackout and waits for the DMX-signal.

- Press the MENU button until “Black Out” is shown on the display.
- Press the ENTER button, the display starts blinking.
- Use DOWN and UP button to select one of the available modes.
- Once the mode is selected, press the ENTER button to save it.

To go back to the main menu without any change press the MENU button shortly.
To exit the programming mode and to store the new settings in the memory: press the MENU button for about 2 seconds.

Sound State

The unit works to rhythm of the beat when used in standalone or master/slave mode

- Press the MENU button until “Sound State” is shown on the display.
- Press the ENTER button, the display starts blinking.
- Use DOWN and UP button to select “On” or “Off” mode.
- Once the mode is selected, press the ENTER button save it.

To go back to the main menu without any change press the MENU button shortly.
To exit the programming mode and to store the new settings in the memory: press the MENU button for about 2 seconds.

Sound Sense

Used to set the sensitivity of the internal microphone

- Press the MENU button until “Sound Sense” is shown on the display.
- Press the ENTER button, the display starts blinking.
- Use DOWN and UP button to select a value between “0” (very low sensitivity) and “100” (high sensitivity).
- Once the mode is selected, press the ENTER button save it.

To go back to the main menu without any change press the MENU button shortly.
To exit the programming mode and to store the new settings in the memory: press the MENU button for about 2 seconds.

Pan Inversion

Normal: Panning movement is not inversed.
Pan inversion: Panning movement is inversed

- Press the MENU button until “Pan Inverse” is shown on the display.
- Press the ENTER button, the display starts blinking.
- Use DOWN and UP button to select “No” (normal) or “Yes” (pan inversion) mode.
- Once the mode is selected, press the ENTER button to save it.

To go back to the main menu without any change press the MENU button shortly.
To exit the programming mode and to store the new settings in the memory: press the MENU button for about 2 seconds.

Tilt Inversion

Normal: Tilt movement is not inversed.
Tilt inversion: tilt movement is inversed

- Press the MENU button until “Tilt Inverse” is shown on the display.
- Press the ENTER button, the display starts blinking.
- Use DOWN and UP button to select “No” (normal) or “Yes” (tilt inversion) mode.
- Once the mode is selected, press the ENTER button to save it.

To go back to the main menu without any change press the MENU button shortly.
To exit the programming mode and to store the new settings in the memory: press the MENU button for about 2 seconds.

Backlight

Backlight on: display is always lit.
Backlight off: display is dark when not used.

- Press the MENU button until the display shows “Back Light”.
- Press the ENTER button, the display starts blinking.
- Use DOWN and UP buttons to select “On” (display always lit) or “Off” (display dark when not used).
- Once the mode is selected, press the ENTER button to save it.

To go back to the main menu without any change press the MENU button shortly.
To exit the programming mode and to store the new settings in the memory: press the MENU button for about 2 seconds.

Focus Adjust

Used to help you adjusting the focus of the rotating gobos.

- Press the MENU button until the display shows “Focus Adjust”.
- Press the ENTER button so the unit goes to the “tilt 90°” position.
- Press the ENTER button so the unit goes to the “pan 0°” position.
- Press the ENTER button so the unit goes to the “pan 90°” position.
- Press the ENTER button so the unit goes to the “pan 180°” position.
- Press the ENTER button so the unit goes to the “pan 270°” position.

In the Previous 5 steps you are able to adjust the focus with the UP/DOWN buttons on the unit (the display shows the current focus status).
Attention: please note that you can only set an “average focus” for all 5 positions, so it is not possible to set the focus perfectly sharp for all directions.

- To go back to the functions press the MENU button.
- To exit the programming mode and to store the new settings in the memory: press the MENU button for about 2 seconds.

Auto Test

Used to activate the internal "self-test" program which checks all possibilities of the unit.

- Press the MENU button until the display shows "Auto Test".
- Press the ENTER button to start the internal self-test program.
- To go back to the functions press the MENU button.

If you want to go back to normal running mode: press the MENU button for about 2 seconds.

Temperature inside the unit

Used to show the temperature inside the unit

- Press the MENU button until the display shows "Temp.".
- Press the ENTER button to show the internal temperature of the unit on the display.
- To go back to the functions press the MENU button again.

If you want to go back to normal running mode: press the MENU button for about 2 seconds.

Fixture Hours

Used to show the number of working hours of the unit.

- Press the MENU button until the display shows "Fixture Time".
- Press the ENTER button to show the number of working hours in the display.
- To go back to the functions press the MENU button.

If you want to go back to normal running mode: press the MENU button for about 2 seconds.

Firmware version

Used to show the software version that is installed in the unit

- Press the MENU button until the display shows "Firmware Version".
- Press the ENTER button to show the software version on the display.
- To go back to the functions press the MENU button.

If you want to go back to normal running mode: press the MENU button for about 2 seconds.

Reset

Used to force a reset of the unit.

- Press the MENU button until the display shows "Reset".
- Press the ENTER button to reset the unit.

If you want to go back to normal running mode: press the MENU button for about 2 seconds.
Please also check the chapter about the DMX-channel configuration of the unit to find out how you can force a reset by DMX.

ELECTRICAL INSTALLATION + ADDRESSING

⚠ **Important: The electrical installation should be carried out by qualified personal only, according to the regulations for electrical and mechanical safety in your country.**

Electrical installation for 1 standalone unit:

- Just insert the mains cable. The unit starts working immediately in stand-alone mode.
  Remark1: *You can connect a CA-8 or RF-8 remote controller to the unit if you want to have more control. Refer to "how to operate the unit" to learn how to do this.*
  Remark2: *if there's no output, please make sure to set the unit in master mode and set the blackout mode to "M/S" and Sound State to "On" (see previous chapter)*

Electrical installation for two or more units in master/slave:

In this mode the units will show a synchronized show, working to the rhythm of the beat.

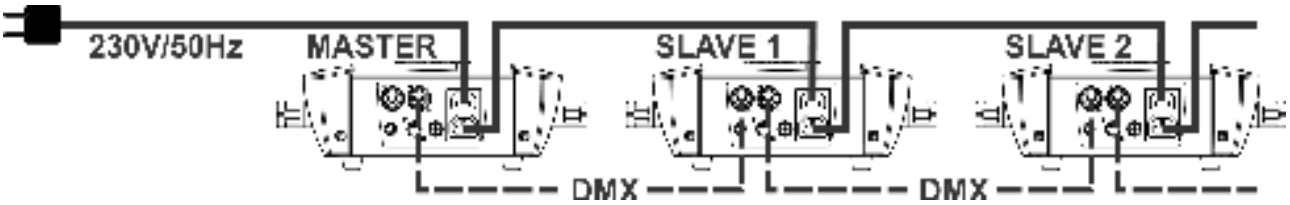

- Connect 2 to maximum 16 units together using good quality balanced microphone cables. The first unit in the chain will automatically act as the master, the other units will act automatically as slaves.
- Make sure that all units are connected to the mains.

- Done!

Remark: *You can connect a CA-8 or RF-8 remote controller to the master unit if you want to have more control over the master/slave operation*

Remark2: *if there's no output, please make sure to set the first unit in master mode and set the blackout mode to "M/S" and Sound State to "On" (see previous chapter)*

Electrical installation in DMX-mode:

- The DMX-protocol is a widely used high speed signal to control intelligent light equipment. You need to "daisy chain" your DMX controller and all the connected units with a good quality balanced cable.
- Both XLR-3pin and XLR-5pin connectors are used, however XLR-3pin is more popular because these cables are compatible with balanced audio cables.
  Pin layout XLR-3pin: Pin1 = GND ~ Pin2 = Negative signal (-) ~ Pin3 = Positive signal (+)
  Pin layout XLR-5pin: Pin1 = GND ~ Pin2 = Negative signal (-) ~ Pin3 = Positive signal (+) ~ Pins4+5 not used.

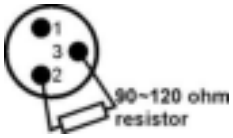

- To prevent strange behavior of the light effects, due to interferences, you must use a 90Ω to 120Ω terminator at the end of the chain. Never use Y-splitter cables, this simply won't work!
- Make sure that all units are connected to the mains.
- Each light effect in the chain needs to have its proper starting address so it knows which commands from the controller it has to decode. In the next section you will learn how to set the DMX addresses.

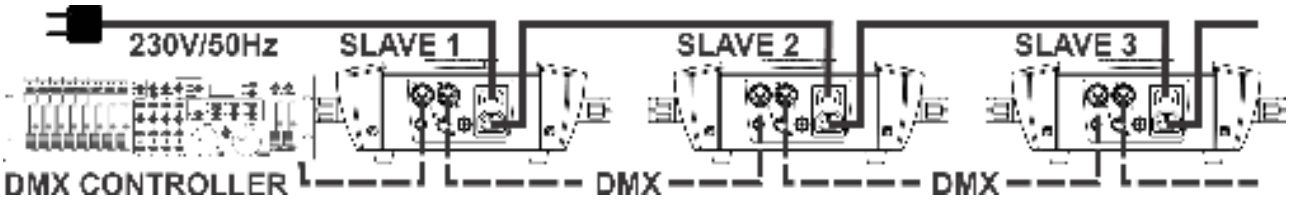

- **HOW TO SET THE RIGHT STARTING ADDRESS:**

Refer to the previous chapter (DMX-512 address setting) to learn how to set the starting address on this unit. The starting address of each unit is very important. Unfortunately it is impossible to tell you in this user manual which starting addresses you have to set because this completely depends on the controller you will use… So please refer to the user manual of your DMX-controller to find out which starting addresses you must set.

DMX-CONFIGURATION OF BT-150LS IN 14CH MODE:

CHANNEL	VALUE	FUNCTION
1	000 - 255	**Pan**
2	000 - 255	**Pan Fine (Least significant bit)**
3	000 - 255	**Tilt**
4	000 - 255	**Tilt Fine (Least significant bit)**
5	000 - 255	**Pan / Tilt Speed (000 = fast ~ 255 = slow)**
6	000 - 255	**Dimmer (0 to 100%)**
7		**Strobe / Shutter effect**
	000 - 007	Shutter closed (no output)
	008 - 015	Shutter open
	016 - 131	Strobe 1 (slow → fast)
	132 - 139	Shutter open
	140 - 181	Strobe 2: slow open / instant close (slow → fast)
	182 - 189	Shutter open
	190 - 231	Strobe 3: instant open / slow close (slow → fast)
	232 - 239	Shutter open

	240 - 247	Strobe 4: random strobe
	248 - 255	Shutter open
8		**Color wheel**
	000 - 007	COLOR 1 - White (open)
	008 - 015	COLOR 2 - Light Blue
	016 - 023	COLOR 3 - Green
	024 - 031	COLOR 4 - Orange
	032 - 039	COLOR 5 - Yellow
	040 - 047	COLOR 6 - Magenta
	048 - 055	COLOR 7 - Blue
	056 - 063	COLOR 8 - Red
	064 - 127	Indexing (intermediate positions)
	128 - 189	Color wheel turning clockwise (fast → slow)
	190 - 193	Color wheel stops turning
	194 - 255	Color wheel turning counter clockwise (slow → fast)
9		**Gobo wheel - Gobo selection**
	000 - 007	OPEN (no gobo)
	008 - 015	GOBO 1
	016 - 023	GOBO 2
	024 - 031	GOBO 3
	032 - 039	GOBO 4
	040 - 047	GOBO 5
	048 - 055	GOBO 6
	056 - 063	GOBO 7
	064 - 073	GOBO 1 – Shaking
	074 - 082	GOBO 2 – Shaking
	083 - 091	GOBO 3 – Shaking
	092 - 100	GOBO 4 – Shaking
	101 - 109	GOBO 5 – Shaking
	110 - 118	GOBO 6 – Shaking
	119 - 127	GOBO 7 – Shaking
	128 - 189	Gobo wheel turning clockwise (fast → slow)
	190 - 193	Gobo wheel stops turning
	194 - 255	Gobo wheel turning counter clockwise (slow → fast)
10		**Gobo wheel- rotation**
	000 - 127	indexed positioning: 0° - 360°
	128 - 189	Gobo turning clockwise (fast → slow)
	190 - 193	Gobo stops turning
	194 - 255	Gobo turning counter clockwise (slow → fast)
11		**Prism on/off**
	000 - 127	Prism effect OFF
	128 - 255	Prism effect ON
12		**Prism - rotation**
	000 - 127	indexed positioning: 0° - 360°
	128 - 189	Prism turning clockwise (fast → slow)
	190 - 193	Prism stops turning
	194 - 255	Prism turning counter clockwise (slow → fast)
13	000 - 255	**Focus (close to distant)**
14		**Special functions**
	000 - 069	No function
	070 - 079	Activate blackout during pan/tilt (*)
	080 - 089	Disable blackout during pan/tilt (*)

14	090 - 099	Activate blackout during color change (*)
	100 - 109	Disable blackout during color change (*)
	110 - 119	Activate blackout during gobo change (*)
	120 - 129	Disable blackout during gobo change (*)
	130 - 139	No function
	140 - 149	Pan/tilt reset (*)
	150 - 159	Color reset (*)
	160 - 169	Gobo reset (*)
	170 - 179	No function
	180 - 189	Focus reset (*)
	190 - 199	No function
	200 - 209	Reset all (*)
	210 - 219	Activate blackout during gobo/color or pan/tilt change (*)
	220 - 229	Disable blackout during gobo/color or pan/tilt change (*)
	230 - 255	No function

Note (*): *function delay is set to 3seconds, the selected function will only be active while the corresponding DMX-value is received during at least 3seconds.*

DMX-CONFIGURATION OF BT-150LS IN 15CH MODE:

CHANNEL	VALUE	FUNCTION
1	000 - 255	**Pan**
2	000 - 255	**Pan Fine (Least significant bit)**
3	000 - 255	**Tilt**
4	000 - 255	**Tilt Fine (Least significant bit)**
5	000 - 255	**Pan / Tilt Speed (000 = fast ~ 255 = slow)**
6	000 - 255	**Dimmer (0 to 100%)**
7		**Strobe / Shutter effect**
	000 - 007	Shutter closed (no output)
	008 - 015	Shutter open
	016 - 131	Strobe 1 (slow → fast)
	132 - 139	Shutter open
	140 - 181	Strobe 2: slow open / instant close (slow → fast)
	182 - 189	Shutter open
	190 - 231	Strobe 3: instant open / slow close (slow → fast)
	232 - 239	Shutter open
	240 - 247	Strobe 4: random strobe
	248 - 255	Shutter open
8		**Color wheel**
	000 - 007	COLOR 1 - White (open)
	008 - 015	COLOR 2 - Light Blue
	016 - 023	COLOR 3 - Green
	024 - 031	COLOR 4 - Orange
	032 - 039	COLOR 5 - Yellow
	040 - 047	COLOR 6 - Magenta
	048 - 055	COLOR 7 - Blue
	056 - 063	COLOR 8 - Red
	064 - 127	Indexing (intermediate positions)
	128 - 189	Color wheel turning clockwise (fast → slow)
	190 - 193	Color wheel stops turning
	194 - 255	Color wheel turning counter clockwise (slow → fast)

9		**Gobo wheel - Gobo selection**
	000 - 007	OPEN (no gobo)
	008 - 015	GOBO 1
	016 - 023	GOBO 2
	024 - 031	GOBO 3
	032 - 039	GOBO 4
	040 - 047	GOBO 5
	048 - 055	GOBO 6
	056 - 063	GOBO 7
	064 - 073	GOBO 1 – Shaking
	074 - 082	GOBO 2 – Shaking
	083 - 091	GOBO 3 – Shaking
	092 - 100	GOBO 4 – Shaking
	101 - 109	GOBO 5 – Shaking
	110 - 118	GOBO 6 – Shaking
	119 - 127	GOBO 7 – Shaking
	128 - 189	Gobo wheel turning clockwise (fast → slow)
	190 - 193	Gobo wheel stops turning
	194 - 255	Gobo wheel turning counter clockwise (slow → fast)
10		**Gobo wheel - rotation**
	000 - 127	indexed positioning: 0° - 360°
	128 - 189	Gobo turning clockwise (fast → slow)
	190 - 193	Gobo stops turning
	194 - 255	Gobo turning counter clockwise (slow → fast)
11		**Prism on/off**
	000 - 127	Prism effect OFF
	128 - 255	Prism effect ON
12		**Prism - rotation**
	000 - 127	indexed positioning: 0° - 360°
	128 - 189	Prism turning clockwise (fast → slow)
	190 - 193	Prism stops turning
	194 - 255	Prism turning counter clockwise (slow → fast)
13	000 - 255	**Focus (close to distant)**
14		**Special functions**
	000 - 069	No function
	070 - 079	Activate blackout during pan/tilt (*)
	080 - 089	Disable blackout during pan/tilt (*)
	090 - 099	Activate blackout during color change (*)
	100 - 109	Disable blackout during color change (*)
	110 - 119	Activate blackout during gobo change (*)
	120 - 129	Disable blackout during gobo change (*)
	130 - 139	No function
	140 - 149	Pan/tilt reset (*)
	150 - 159	Color reset (*)
	160 - 169	Gobo reset (*)
	170 - 179	No function
	180 - 189	Focus reset (*)
	190 - 199	No function
	200 - 209	Reset all (*)
	210 - 219	Activate blackout during gobo/color or pan/tilt change (*)
	220 - 229	Disable blackout during gobo/color or pan/tilt change (*)
	230 - 255	No function

15		**Color Speed**
	000 - 254	Gradual Speed control (fast → slow)
	255	Fast

ROTATING GOBOS

Gobo wheel contains 7 standard rotating gobos (gobo size: 26,8mm – image size: 22,0mm) + Open

1 2 3 4 5 6 7

These gobos can be replace by your own custom gobos, both metal and glass gobos can be used.

Replacing the gobos:

- Switch the projector off, unplug the power cable and wait until the unit is cool.
- Remove the plastic cover of the head using a Phillips screwdriver (PH2)
- Locate the gobo wheel with rotating gobos.
- Each of the rotating gobos is mounted in a separate holder that can be easily removed from the wheel just by lifting it up a little and tear it out.
- The gobo is fixed in the holder using a wire clip: remove the wire clip gently.
- Remove the gobo and replace it by a new one
- Put the wire clip back in place and click the holder back in the gobo wheel.
- Put the plastic cover of the head back in place using a Phillips screwdriver (PH2)
- Done.

OPERATE THE UNIT BY CA8 OR RF8SET

When used in standalone or master/slave mode we strongly advise you to use the CA-8 “Wired easy controller” or RF-8SET “Wireless easy controller”.

- **CA-8 wired remote:** Connect the controller to the jack input of the first unit (master).
- **RF-8SET wireless remote:** the wireless remote has two parts:
  - **RF-8T:** small RF-transmitter that can control up to 5 effects.
  - **RF-8R:** small RF-receiver that should be connected to the DIN 5pin input of the BT-150LS. See the installation manual of the receiver for more information.

Now you can control all the connected units:

STANDBY BUTTON:

Press this button to start/stop blackout mode on all connected units.

MODE/FUNCTION BUTTONS:

With the MODE button you can select 3 different modes:

- **The LED is off:** with the FUNCTION button you can select different strobe modes, like “sound strobe”.
- **The LED is blinking:** with the FUNCTION button you can select different shows.
- **The LED is on:** (music mode is temporarily switched off)
  - **Press the FUNCTION button shortly:** to change the colors
  - **Press the FUNCTION button longer:** to change the gobos

RF-8 WIRELESS CA-8 CONTROLLER

MAINTENANCE

- Make sure the area below the installation place is free from unwanted persons during servicing.
- Switch off the unit, unplug the mains cable and wait until the unit is cooled down.

During inspection the following points should be checked:

- All screws used for installing the device and any of its parts should be tightly fastened and may not be corroded.
- Housings, fixations and installations spots (ceiling, truss, suspensions) should be totally free from any deformation.
- When an optical lens is visibly damaged due to cracks or deep scratches, it must be replaced.
- The mains cables must be in impeccable condition and should be replaced immediately when even a small problem is detected.
- In order to protect the device from overheat the cooling fans (if any) and ventilation openings should be cleaned monthly.
- The interior of the device should be cleaned annually using a vacuum cleaner or air-jet.
- The cleaning of internal and external optical lenses and/or mirrors must be carried out periodically to optimize light output. Cleaning frequency depends on the environment in which the fixture operates: damp, smoky or particularly dirty surroundings can cause greater accumulation of dirt on the unit's optics.
    - Clean with a soft cloth using normal glass cleaning products.
    - Always dry the parts carefully.
    - Clean the external optics at least once every 30 days.
    - Clean the internal optics at least every 90 days.

Attention: We strongly recommend internal cleaning to be carried out by qualified personnel!

SPECIFICATIONS

Mains Input:	AC 100 - 240V, 50/60Hz
Max Power consumption:	226 Watt
Fuse:	6.3A / 250V
Sound Control:	Internal microphone
Pan/Tilt:	540° / 270°
Beam angle:	13°
DMX connections:	3pin XLR male / female
Led:	1 White LED 150Watt
Size:	See drawing
Weight:	14 kg

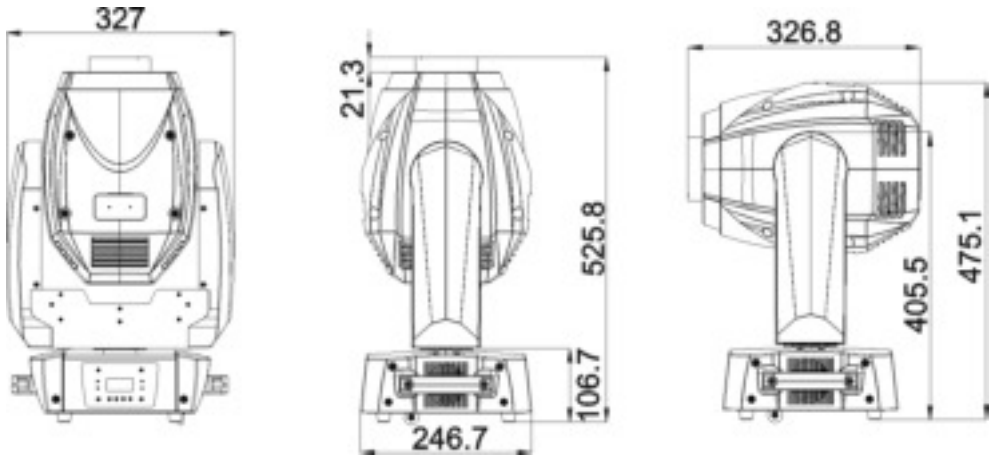

Every information is subject to change without prior notice
You can download the latest version of this user manual on our website: www.briteq-lighting.com

GUIDE D'UTILISATION

Nous vous remercions d'avoir acheté ce produit Briteq®. Pour tirer pleinement profit de toutes les possibilités du produit et pour votre propre sécurité, lisez ces instructions très attentivement avant d'utiliser cet appareil.

CARACTÉRISTIQUES

Cet appareil ne produit pas d'interférences radio. Ce produit répond aux exigences des directives européennes et nationales actuelles. La conformité a été établie et les déclarations et documents correspondants ont été déposés par le fabricant.

- Lyre très lumineuse muni d'un module à LED puissant de 150 W
- Lumière forte et gobos nets grâce à d'excellentes optiques
- Idéal pour les entreprises de location, la scène, les discothèques, etc.
- L'appareil peut être contrôlé de différentes façons :
  - Contrôlé par DMX : Par 14 ou 15 canaux
  - Autonome : mouvements activés par le microphone interne
  - Mode maître/esclave pour des shows synchronisés époustouflants
- Roue de gobo avec 7 gobos tournant + ouvert
- Roue de couleur indépendante de 7 couleurs + blanc
- Prisme rotatif à 3 facettes, indexé
- Netteté (focus) contrôlée par DMX
- Repositionnement X/Y automatique
- Gradation de 0 à 100% et stroboscope ultrarapides
- Des télécommandes en option peuvent être utilisées : filaire CA8 ou sans fil RF8-SET
- Les mises à jour faciles du micrologiciel permettent de maintenir votre appareil à jour en permanence (un module de mise à jour optionnel est nécessaire)
- Affichage LCD pour une navigation facile dans le menu
- Angle de projection = 13°
- Muni d'une attache omega pour une installation rapide

AVANT UTILISATION

- Avant d'utiliser cet appareil, vérifiez s'il n'a pas été endommagé durant le transport. En cas de dommages, n'utilisez pas l'appareil et consultez immédiatement votre revendeur.
- **Important :** Cet appareil est expédié de notre usine en parfait état et bien emballé. Il est absolument nécessaire que l'utilisateur suive strictement les instructions et les avertissements de sécurité se trouvant dans ce manuel. Tout dommage dû à une mauvaise manipulation n'est pas garanti. Le revendeur n'accepte aucune responsabilité pour tous les défauts et problèmes dus au non-respect de ce manuel.
- Conservez ce manuel dans un endroit sûr pour toute consultation future. Si vous vendez l'appareil, assurez-vous de joindre ce manuel.

Vérifiez le contenu :

Vérifiez que le carton contient les éléments suivants :

- Unité BT-150LS
- Verrouillage rapide « Support Omega »
- Câble d'alimentation CEI
- Anneau de suspension pour installer un câble de sécurité supplémentaire
- Instructions d'utilisation

INSTRUCTIONS DE SÉCURITÉ :

ATTENTION : Pour réduire le risque de choc électrique, ne retirez pas le panneau supérieur. L'appareil ne contient aucun composant réparable par l'utilisateur. Confiez toute réparation à un personnel qualifié uniquement.

Le symbole de l'éclair à l'intérieur d'un triangle équilatéral, est destiné à alerter l'utilisateur de la présence de « tensions dangereuses » non isolées à l'intérieur de l'appareil, d'une magnitude pouvant constituer un risque d'électrocution.

Le symbole du point d'exclamation dans un triangle équilatéral sert à avertir l'utilisateur que d'importants conseils d'utilisation et de maintenance sont fournis dans la documentation accompagnant l'appareil.

Ce symbole signifie : pour usage intérieur uniquement.

Ce symbole signifie : Lisez les instructions.

Ce symbole signifie : Appareil de Classe de sécurité I.

Cet appareil n'est pas adapté pour un montage direct sur des surfaces normalement inflammables. (ne convient que pour le montage sur surfaces non combustibles)

ATTENTION : Ne fixez pas votre regard sur une lampe allumée.
Peut être nocif pour les yeux.

- Pour protéger l'environnement, essayer de recycler autant que possible les matériaux d'emballage.
- Pour éviter tout incendie ou électrocution, n'exposez pas cet appareil à la pluie ou à l'humidité.
- Pour éviter une formation de condensation interne, laissez l'appareil s'adapter à la température ambiante quand vous le mettez dans une pièce chaude après le transport. La condensation empêche parfois l'appareil de fonctionner à plein rendement ou peut même causer des dommages.
- Cet appareil est destiné à un usage intérieur seulement.
- Ne placez pas d'objets métalliques et ne renversez pas de liquides à l'intérieur de l'appareil. Un choc électrique ou un dysfonctionnement peut en résulter. Si un corps étranger pénètre dans l'appareil, débranchez immédiatement le cordon d'alimentation de la prise secteur.
- Placez l'appareil dans un endroit bien aéré, loin de tout matériau et/ou liquide inflammable. L'appareil doit être fixé à au moins à 50 cm des murs environnants.
- Ne couvrez pas les ouvertures de ventilation, cela pourrait entraîner une surchauffe.
- Évitez une utilisation dans des environnements poussiéreux et nettoyez l'appareil régulièrement.
- Gardez l'appareil loin de la portée des enfants.
- Les personnes inexpérimentées ne doivent pas utiliser cet appareil.
- La température ambiante de fonctionnement maximale est de 40°C. N'utilisez pas cet appareil à des températures ambiantes plus élevées.
- Assurez-vous qu'aucune personne étrangère ne se trouve dans la zone en dessous de l'emplacement d'installation durant le montage, le démontage et l'entretien.
- Laissez environ 10 minutes à l'appareil pour refroidir avant de commencer l'entretien.
- Débranchez toujours l'appareil lorsqu'il ne va pas être utilisé pendant une longue période ou avant de commencer l'entretien.
- L'installation électrique doit être effectuée par du personnel qualifié, conformément à la réglementation en matière de sécurité électrique et mécanique dans votre pays.
- Vérifiez que la tension secteur n'est pas supérieure à celle indiquée sur l'appareil.
- Le cordon d'alimentation doit toujours être en parfait état. Éteignez immédiatement l'appareil dès que le cordon d'alimentation est écrasé ou endommagé. Il doit être remplacé par le fabricant, son agent de service ou une personne de même qualification afin d'éviter tout danger.
- Ne laissez jamais le cordon d'alimentation entrer en contact avec d'autres câbles !
- Ce luminaire doit être mis à la terre pour être conforme à la réglementation en matière de sécurité.
- Ne connectez pas l'appareil à un variateur de lumière.
- Utilisez toujours un câble de sécurité approprié et certifié lors de l'installation de l'appareil.
- Afin d'éviter un choc électrique, n'ouvrez aucun panneau. L'appareil ne contient aucun composant réparable par l'utilisateur.

- Ne réparez **jamais** un fusible et ne court-circuitez jamais le porte-fusible. Remplacez **toujours** un fusible endommagé par un fusible du même type ayant les mêmes spécifications électriques !
- En cas de sérieux problèmes de fonctionnement, cessez d'utiliser l'appareil et contactez immédiatement votre revendeur.
- Le boîtier et l'objectif doivent être remplacés s'ils sont visiblement endommagés.
- Utilisez l'emballage d'origine pour transporter l'appareil.
- Pour des raisons de sécurité, il est interdit d'apporter des modifications non autorisées à l'appareil.

Important : Ne regardez jamais directement la source de lumière ! N'utilisez pas le jeu de lumière en présence de personnes souffrant d'épilepsie.

MONTAGE AU PLAFOND

- **Important : L'installation ne doit être effectuée que par un personnel qualifié. Une mauvaise installation peut entraîner des blessures et/ou dommages graves. Un montage au plafond exige une grande expérience ! Les limites de charge de fonctionnement doivent être respectées, des matériels d'installation certifiés doivent être utilisés, l'appareil installé doit être inspecté régulièrement pour vérifier les conditions de sécurité.**
- Assurez-vous qu'aucune personne étrangère ne se trouve dans la zone en dessous de l'emplacement d'installation durant le montage, le démontage et l'entretien.
- Fixez l'appareil dans un endroit bien aéré, loin de tout matériau et/ou liquide inflammable. L'appareil doit être fixé à **au moins à 50 cm** des murs environnants.
- L'appareil doit être installé hors de portée des personnes, loin des passages et des endroits où des personnes peuvent aller et venir, et s'asseoir.
- Avant de soulever l'appareil, assurez-vous que le point de suspension peut supporter une charge d'au moins 10 fois le poids de l'appareil.
- Lors de l'installation, utilisez toujours un câble (Numéro 3 sur l'image) de sécurité certifié qui peut supporter 12 fois le poids de l'appareil. Ce support de suspension de sécurité secondaire doit être installé de manière à ce qu'aucune partie de l'installation ne puisse tomber de plus de 20 cm si le support principal lâche.

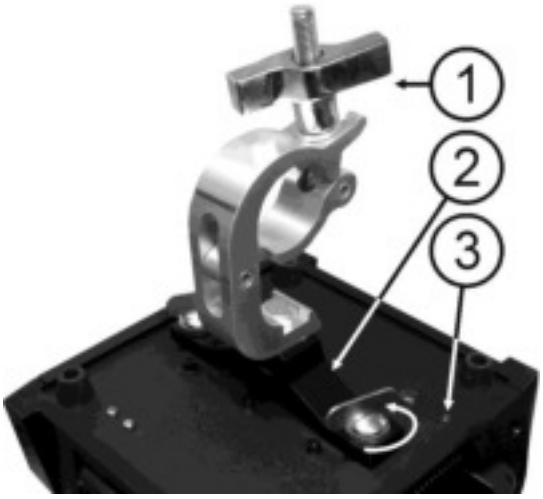

- L'appareil doit être bien fixé, un montage balançant est dangereux et ne doit pas être envisagé !
- Ne couvrez pas les ouvertures de ventilation, cela pourrait entraîner une surchauffe.
- L'opérateur doit s'assurer que la sécurité relative à l'installation et les conditions techniques sont approuvées par un expert avant d'utiliser l'appareil pour la première fois. Les installations doivent être inspectées chaque année par une personne qualifiée pour être sûr que la sécurité est toujours optimale.

1. **Attache en option**
2. **Attache Omega spéciale (incluse)**
3. **Trou filetée, utilisé pour installer l'anneau de levage fourni**
4. **Câble de sécurité en option**

CONFIGURATION DE L'UNITÉ

PANNEAU DE COMMANDE :

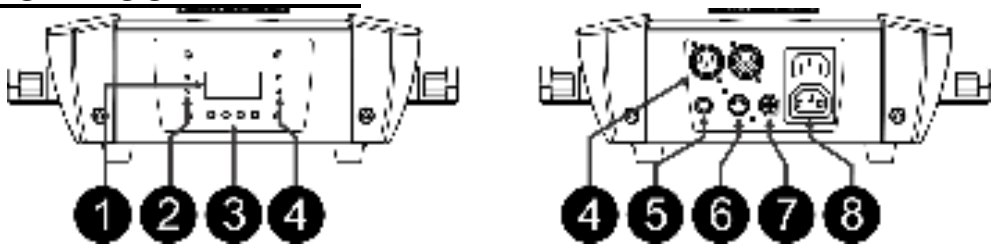

1. **L'écran** affiche les différents menus et les fonctions sélectionnés.
2. **TÉMOINS**

DMX	Marche	Entrée DMX présente
MAÎTRE	Marche	Mode Maître
ESCLAVE	Marche	Mode Esclave
SON	Clignote	Activation sonore

3. **TOUCHES :**

MENU	Pour sélectionner les fonctions de programmation
BAS	Pour aller en arrière dans les fonctions sélectionnées
HAUT	Pour aller en avant dans les fonctions sélectionnées
ENTER	Pour confirmer les fonctions sélectionnées

4. **ENTRÉE / SORTIE DMX :** Utilisé pour connecter DMX512. Utilisez un câble XLR M/F 3 broches symétrique de bonne qualité pour connecter les unités ensemble.
5. **ENTRÉE TÉLÉCOMMANDE FILAIRE :** Utilisée pour connecter une simple télécommande CA-8 lorsque l'appareil est utilisé en mode autonome ou maître/esclave.
6. **ENTRÉE DE TÉLÉCOMMANDE SANS FIL :** Utilisée pour connecter une télécommande sans fil RF-8 lorsque l'appareil est utilisé en mode autonome ou maître/esclave.
7. **FUSIBLE SECTEUR :** Il protège les composants électroniques internes et non pas l'entrée d'alimentation ou la prise électrique ! Remplacez toujours le fusible par un fusible de même valeur.
8. **Entrée et sortie secteur :** Prises CEI : branchez le câble d'alimentation électrique secteur à l'entrée, la sortie peut être utilisée pour alimenter un autre appareil.

MENU PRINCIPAL :

- Pour sélectionner n'importe quelle fonction, appuyez sur la touche MENU plusieurs fois jusqu'à ce que celle qui vous est nécessaire s'affiche sur l'écran ou utilisez les touches HAUT et BAS pour parcourir le menu.
- Sélectionnez une fonction avec la touche ENTER (l'affichage se met à clignoter).
- Utilisez les touches HAUT et BAS pour changer de mode ou de valeur.
- Une fois le mode ou la valeur voulue sélectionné, appuyez sur la touche ENTER pour valider.
- Maintenez ensuite enfoncée la touche MENU pendant environ 2 secondes pour quitter le mode de programmation et pour stocker les nouveaux réglages en mémoire.

Adresse DMX

Utilisée pour définir l'adresse de départ dans une configuration DMX.

- Appuyez sur le bouton MENU jusqu'à ce que « DMX Address » soit affichée à l'écran.
- Appuyez sur la touche ENTER, l'affichage se met à clignoter.
- Utilisez les touches BAS et HAUT pour changer l'adresse DMX512.
- Une fois l'adresse correcte s'affiche à l'écran, appuyez sur la touche ENTER pour l'enregistrer.

Pour retourner au menu principal sans aucun changement appuyez brièvement sur la touche MENU.
Pour quitter le mode de programmation et stocker les nouveaux réglages en mémoire : Maintenez enfoncée la touche MENU pendant environ 2 secondes.

Mode Canal

Utilisé pour définir le mode configuration de canal.

- Appuyez sur la touche MENU jusqu'à ce que « Channel mode » soit affiché à l'écran.
- Appuyez sur la touche ENTER, l'affichage se met à clignoter.
- Utilisez les touches HAUT et BAS pour sélectionner le mode **14Ch** ou **15Ch**.

- Une fois le mode de configuration canal désiré s'affiche à l'écran, appuyez sur la touche ENTER pour l'enregistrer.

Pour retourner au menu principal sans aucun changement appuyez brièvement sur la touche MENU.
Pour quitter le mode de programmation et stocker les nouveaux réglages en mémoire : maintenez enfoncée la touche MENU pendant environ 2 secondes.

Mode Show

Choisissez le mode Show quand l'appareil est utilisé de façon autonome ou en mode maître/esclave.

- Appuyez sur la touche MENU jusqu'à ce que « Show Mode » soit affiché à l'écran.
- Appuyez sur la touche ENTER, l'affichage se met à clignoter.
- Utilisez les touches HAUT/BAS pour sélectionner l'un des shows disponibles :
  - **Show 1 :** Le projecteur est **placé au sol**. Angle d'inclinaison est de 210°.
  - **Show 2 :** Le projecteur est **accroché au plafond**. Angle d'inclinaison est de 90°.
  - **Show 3 :** Le projecteur est **placé sur une scène, en face du public.** Le projecteur est toujours orienté vers le public, c'est à dire ceux devant la scène. Angle de mouvement horizontal (gauche-droite-gauche) : 160°. Angle d'inclinaison : 90° (60° au-dessus l'horizontale ; 30° sous l'horizontale.)
  - **Show 4 :** Le projecteur est **accroché au plafond**. Le projecteur est principalement dirigé vers l'avant de la scène. Angle de mouvement horizontal (gauche-droite-gauche) : Angle d'inclinaison : 90° (verticalement, 75° vers l'avant ; 15° vers l'arrière).
- Une fois le mode approprié s'affiche à l'écran, appuyez sur la ENTER pour l'enregistrer.

Pour retourner au menu principal sans aucun changement appuyez brièvement sur la touche MENU.
Pour quitter le mode de programmation et stocker les nouveaux réglages en mémoire : maintenez enfoncée la touche MENU pendant environ 2 secondes.

Mode Esclave

Utilisé pour faire fonctionner l'appareil esclave en opposition au maître ou en synchronisation totale.

- Appuyez sur le bouton MENU jusqu'à ce que « Slave mode » soit affichée à l'écran.
- Appuyez sur la touche ENTER, l'affichage se met à clignoter.
- Utilisez les touche HAUT et BAS pour sélectionner le mode Esclave 1 (normal) ou esclave 2 (show inversé).
- Une fois le mode est sélectionné, appuyez sur la touche ENTER pour l'enregistrer.

Pour retourner au menu principal sans aucun changement appuyez brièvement sur la touche MENU.
Pour quitter le mode de programmation et stocker les nouveaux réglages en mémoire : Maintenez enfoncée la touche MENU pendant environ 2 secondes.

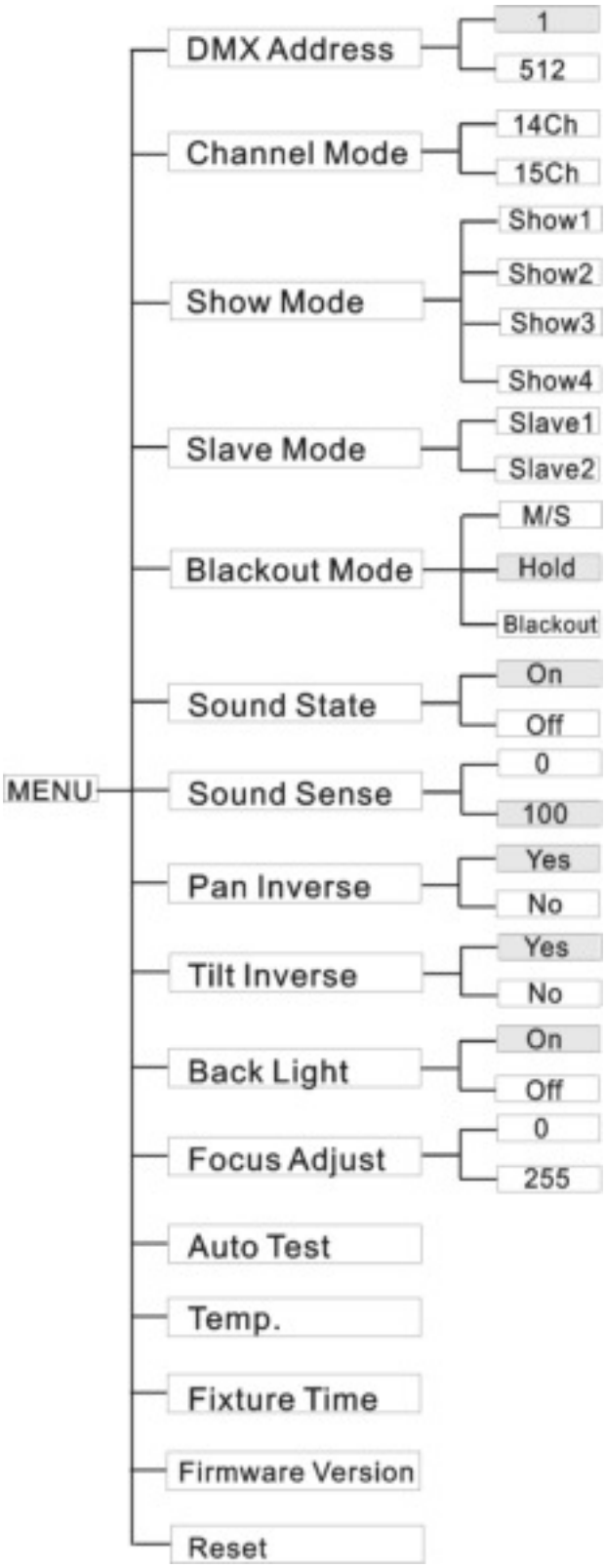

Mode Blackout

À l'aide de cette option, vous pouvez sélectionner le comportement du projecteur quand le signal est perdu ou non connecté.

- **Mode M/S (mode maître/esclave) :** Lorsqu'aucun signal DMX n'est détecté, le projecteur passe automatiquement en mode autonome. Les programmes internes seront déclenchés au rythme de la musique par le microphone intégré.
- **HOLD :** Lorsqu'aucun signal DMX n'est détecté, l'appareil se bloque avec les dernières valeurs DMX reçues et se met en attente du signal DMX.
- **BLACKOUT :** Lorsqu'aucun signal DMX n'est détecté, l'appareil passe en mode blackout d'attente de signal DMX.

- Appuyez sur le bouton MENU jusqu'à ce que « Black Out » soit affichée à l'écran.
- Appuyez sur la touche ENTER, l'affichage se met à clignoter.
- Utilisez les touches BAS et HAUT pour sélectionner l'un des modes disponibles.
- Une fois le mode est sélectionné, appuyez sur la touche ENTER pour l'enregistrer.

Pour retourner au menu principal sans aucun changement appuyez brièvement sur la touche MENU.
Pour quitter le mode de programmation et stocker les nouveaux réglages en mémoire : maintenez enfoncée la touche MENU pendant environ 2 secondes.

Mode sonore

L'appareil fonctionne au rythme de la musique lorsqu'il est utilisé en mode autonome ou maître/esclave

- Appuyez sur le bouton MENU jusqu'à ce que « Sound State » soit affichée à l'écran.
- Appuyez sur la touche ENTER, l'affichage se met à clignoter.
- Utilisez les touches HAUT/BAS pour sélectionner le mode « On » ou « Off ».
- Une fois le mode est sélectionné, appuyez sur la touche ENTER pour l'enregistrer.

Pour retourner au menu principal sans aucun changement appuyez brièvement sur la touche MENU.
Pour quitter le mode de programmation et stocker les nouveaux réglages en mémoire : maintenez enfoncée la touche MENU pendant environ 2 secondes.

Sensibilité sonore

Utilisé pour régler la sensibilité du microphone interne

- Appuyez sur le bouton MENU jusqu'à ce que « Sound Sense » soit affichée à l'écran.
- Appuyez sur la touche ENTER, l'affichage se met à clignoter.
- Utilisez les touches BAS/HAUT pour sélectionner une valeur comprise entre « 0 » (très faible sensibilité) et « 100 » (haute sensibilité).
- Une fois le mode est sélectionné, appuyez sur la touche ENTER pour l'enregistrer.

Pour retourner au menu principal sans aucun changement appuyez brièvement sur la touche MENU.
Pour quitter le mode de programmation et stocker les nouveaux réglages en mémoire : maintenez enfoncée la touche MENU pendant environ 2 secondes.

Inversion du panoramique :

Normal : Le mouvement panoramique n'est pas inversé.
Inversion du panoramique : Le mouvement panoramique est inversé.

- Appuyez sur la touche MENU jusqu'à ce que « Pan Inverse » (Inversion du panoramique) s'affiche à l'écran.
- Appuyez sur la touche ENTER, l'affichage se met à clignoter.
- Utilisez les touches HAUT/BAS pour sélectionner le mode « No » (normal) ou « Yes » (panoramique inversé).
- Une fois le mode est sélectionné, appuyez sur la touche ENTER pour l'enregistrer.

Pour retourner au menu principal sans aucun changement appuyez brièvement sur la touche MENU.
Pour quitter le mode de programmation et stocker les nouveaux réglages en mémoire : maintenez enfoncée la touche MENU pendant environ 2 secondes.

Inversion de panoramique vertical :

Normal : Le mouvement d'inclinaison n'est pas inversé.
Inversion d'inclinaison : Le mouvement d'inclinaison est inversé

- Appuyez sur la touche MENU jusqu'à ce que « Tilt Inverse » (Inversion de panoramique vertical) s'affiche à l'écran.
- Appuyez sur la touche ENTER, l'affichage se met à clignoter.

- Utilisez les touches HAUT/BAS pour sélectionner le mode « No » (normal) ou « Yes » (inclinaison inversée).
- Une fois le mode est sélectionné, appuyez sur la touche ENTER pour l'enregistrer.

Pour retourner au menu principal sans aucun changement appuyez brièvement sur la touche MENU.
Pour quitter le mode de programmation et stocker les nouveaux réglages en mémoire : maintenez enfoncée la touche MENU pendant environ 2 secondes.

Rétroéclairage
Rétroéclairage activé : L'écran est toujours allumé.
Rétroéclairage désactivé : L'écran est noir lorsqu'il n'est pas utilisé.

- Appuyez sur la touche MENU jusqu'à ce que « Back Light » s'affiche à l'écran.
- Appuyez sur la touche ENTER, l'affichage se met à clignoter.
- Utilisez les touches HAUT/BAS pour sélectionner « On » (écran toujours allumé) ou « Off » (écran noir lorsqu'il n'est pas utilisé).
- Une fois le mode est sélectionné, appuyez sur la touche ENTER pour l'enregistrer.

Pour retourner au menu principal sans aucun changement appuyez brièvement sur la touche MENU.
Pour quitter le mode de programmation et stocker les nouveaux réglages en mémoire : maintenez enfoncée la touche MENU pendant environ 2 secondes.

Réglage de la netteté
Utilisé pour aider à régler la netteté des gobos rotatifs.

- Appuyez sur la touche MENU jusqu'à ce que « Focus Adjust » s'affiche à l'écran.
- Appuyez sur la touche ENTER de façon à ce que l'appareil se place en position « Inclinaison à 90° ».
- Appuyez sur la touche ENTER de façon à ce que l'appareil se place en position « Panoramique à 0° »
- Appuyez sur la touche ENTER de façon à ce que l'appareil se place en position « Panoramique à 90° »
- Appuyez sur la touche ENTER de façon à ce que l'appareil se place en position « Panoramique à 180° »
- Appuyez sur la touche ENTER de façon à ce que l'appareil se place en position « Panoramique à 270° »

Dans les 5 étapes précédentes, vous êtes en mesure d'effectuer la mise au point de l'appareil avec les touches HAUT/BAS (l'écran indique la valeur de mise au point actuelle).
Attention : Veuillez noter que vous êtes en mesure de régler uniquement une valeur moyenne de mise au point pour toutes les 5 positions, donc il n'est pas possible de réaliser une mise au point parfaitement nette pour toutes les directions.

- Pour retourner aux fonctions appuyez sur la touche MENU.
- Pour quitter le mode de programmation et stocker les nouveaux réglages en mémoire : maintenez enfoncée la touche MENU pendant environ 2 secondes.

Test automatique
Utilisé pour activer le programme « auto-test » interne qui vérifie toutes les fonctions de l'appareil.

- Appuyez sur la touche MENU jusqu'à ce que « Auto Test » s'affiche à l'écran.
- Appuyez sur la touche ENTER pour lancer le programme d'auto-test interne.
- Pour retourner aux fonctions appuyez sur la touche MENU.

Pour retourner au mode de fonctionnement normal : maintenez appuyée la touche MENU pendant environ 2 secondes.

Température interne de l'unité
Utilisé pour afficher la température interne de l'appareil.

- Appuyez sur la touche MENU jusqu'à ce que « Temp. » s'affiche à l'écran.
- Appuyez sur la touche ENTER pour afficher la température interne de l'unité.
- Pour retourner aux fonctions appuyez à nouveau sur la touche MENU.

Pour retourner au mode de fonctionnement normal : maintenez appuyée la touche MENU pendant environ 2 secondes.

Heures liminaire
Utilisé pour afficher le nombre d'heures de fonctionnement de l'appareil.

- Appuyez sur la touche MENU jusqu'à ce que « Fixture Time » s'affiche à l'écran.
- Appuyez sur la touche ENTER pour afficher le nombre d'heures de fonctionnement à l'écran.
- Pour retourner aux fonctions appuyez sur la touche MENU.

Pour retourner au mode de fonctionnement normal : maintenez appuyée la touche MENU pendant environ 2 secondes.

Version du micrologiciel
Utilisé pour afficher la version du logiciel installé dans l'appareil
- Appuyez sur la touche MENU jusqu'à ce que « Firmware Version » s'affiche à l'écran.
- Appuyez sur la touche ENTER pour afficher la version du logiciel à l'écran.
- Pour retourner aux fonctions appuyez sur la touche MENU.

Pour retourner au mode de fonctionnement normal : maintenez appuyée la touche MENU pendant environ 2 secondes.

Réinitialiser
Permet de forcer une réinitialisation de l'appareil.
- Appuyez sur la touche MENU jusqu'à ce que « Reset » s'affiche à l'écran.
- Appuyez sur la touche ENTER pour réinitialiser l'appareil.

Pour retourner au mode de fonctionnement normal : maintenez appuyée la touche MENU pendant environ 2 secondes.
Consultez également le chapitre sur la configuration canal du DMX de l'unité pour savoir comment vous pouvez forcer la réinitialisation du DMX.

INSTALLATION ELECTRIQUE + ADRESSAGE

⚠ **Important : L'installation électrique doit être effectuée par du personnel qualifié, conformément à la réglementation en matière de sécurité électrique et mécanique dans votre pays.**

Installation électrique d'une unité autonome :
- Il suffit de brancher le cordon d'alimentation secteur. L'appareil commence à fonctionner immédiatement en mode autonome.

Remarque 1 : *Vous pouvez connecter une télécommande CA-8 ou RF-8 à l'appareil si vous voulez avoir plus de contrôle. Reportez-vous à « Comment utiliser l'appareil » pour apprendre comment faire cela.*
Remarque 2 : *S'il n'y a pas de sortie, assurez-vous de mettre l'appareil en mode maître et de définir le mode blackout sur « M/S » et le mode sonore sur « On » (voir chapitre précédent)*

Installation électrique de deux ou plusieurs unités en maître / esclave :
Dans ce mode, les shows des unités seront synchronisés, fonctionnant au rythme de la musique.

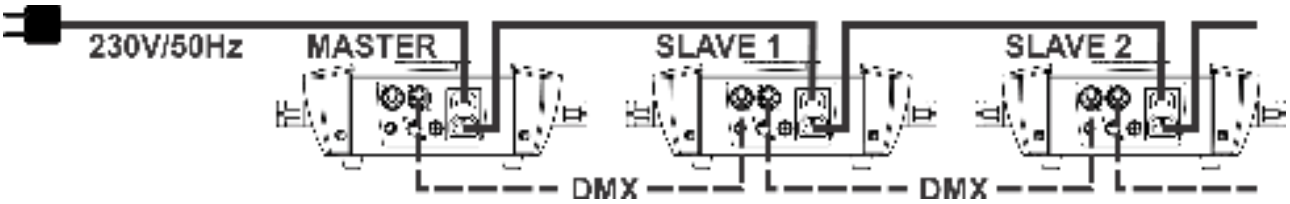

- Connectez entre 2 et 16 unités maximum ensemble à l'aide de câbles microphone symétriques de bonne qualité. La première unité de la chaîne agit automatiquement comme maître et les autres unités comme esclaves.
- Assurez-vous que toutes les unités sont branchées au secteur.
- C'est fait !

Remarque 1: *Vous pouvez connecter une télécommande CA-8 ou RF-8 à l'appareil maître, si vous voulez avoir plus de contrôle sur le fonctionnement maître/esclave*
Remarque 2 : *S'il n'y a pas de sortie, assurez-vous de mettre la première unité en mode maître et de définir le mode blackout sur « M/S » et le mode sonore sur « On » (voir chapitre précédent)*

Installation électrique en mode DMX :
- Le protocole DMX est largement utilisé pour contrôler des équipements lumineux multifonctions au moyen d'un signal à haute vitesse. Vous devez mettre en chaîne votre contrôleur DMX avec toutes les unités connectées par un câble symétrique de bonne qualité.
- Les deux connecteurs XLR 3 broches et XLR 5 broches sont utilisés, cependant le XLR 3 broches est plus utilisé parce que ces câbles sont compatibles avec les câbles audio symétriques.
  Disposition des broches de la prise XLR à 3 broches : Broche 1 = GND ~ Broche 2 = Signal négatif (-) ~ Broches 3 = Signal positif (+)

Disposition des broches de la prise XLR à 5 broches : Broche 1 = GND ~ Broche 2 = Signal négatif (-) ~ Broches 3 = Signal positif (+) ~ Broches 4+5 non utilisées.

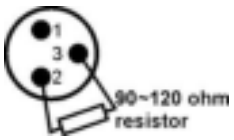

- Pour éviter un comportement anormal des effets de lumière, à cause des interférences, vous devez utiliser un terminateur de 90 Ω à 120 Ω à la fin de la chaîne. N'utilisez jamais de séparateurs de câbles en Y, cela ne fonctionne pas !
- Assurez-vous que toutes les unités sont branchées au secteur.
- Chaque effet de lumière dans la chaîne doit avoir sa propre adresse de début afin qu'il sache quelles commandes du contrôleur à décoder. Dans la section suivante, vous allez apprendre comment définir les adresses DMX.

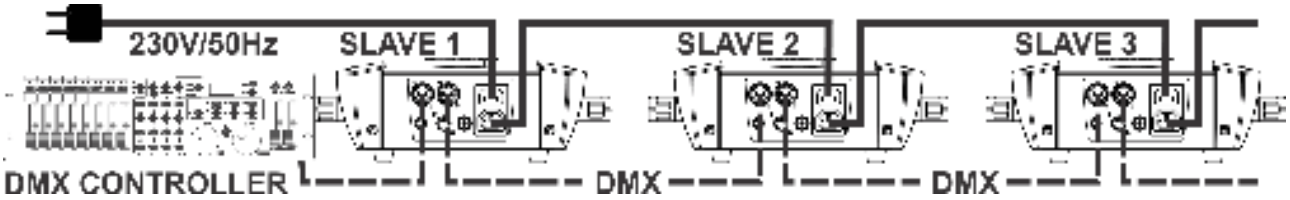

- **COMMENT DÉFINIR LA BONNE ADRESSE DE DÉPART :**

Reportez-vous au chapitre précédent (réglage de l'adresse DMX-512) pour apprendre comment définir l'adresse de départ sur cet appareil. L'adresse de départ de chaque unité est très importante. Malheureusement il est impossible de vous dire dans ce manuel quelles adresses de départ vous devez définir parce que cela dépend entièrement du contrôleur que vous allez utiliser. Reportez-vous alors au manuel de votre contrôleur DMX pour savoir quelles adresses de départ vous devez définir.

CONFIGURATION DMX BT-150LS EN MODE 14 CANAUX :

CANAL	VALEUR	FONCTION
1	000 - 255	**Panoramique horizontal**
2	000 - 255	**Panoramique horizontal fin (le bit le moins significatif)**
3	000 - 255	**Panoramique vertical**
4	000 - 255	**Panoramique vertical fin (le bit le moins significatif)**
5	000 - 255	**Vitesse du panoramique horizontal-vertical (000 = rapide ~ 255 = lente)**
6	000 - 255	**Gradateur (0 à100%)**
7		**Effet stroboscopique / Obturateur**
	000 - 007	Obturateur fermé (pas de lumière)
	008 - 015	Obturateur ouvert
	016 - 131	Effet stroboscopique 1 (lent → rapide)
	132 - 139	Obturateur ouvert
	140 - 181	Effet stroboscopique 2 : Ouverture lente/fermeture instantanée (lent → rapide)
	182 - 189	Obturateur ouvert
	190 - 231	Effet stroboscopique 3 : Ouverture instantanée/fermeture lente (lent → rapide)
	232 - 239	Obturateur ouvert
	240 - 247	Effet stroboscopique 4 : effet stroboscopique aléatoire
	248 - 255	Obturateur ouvert
8		**Roue chromatique**
	000 - 007	COULEUR 1 - Blanc (ouvert)
	008 - 015	COULEUR 2 - Bleu clair
	016 - 023	COULEUR 3 - Vert
	024 - 031	COULEUR 4 - Orange
	032 - 039	COULEUR 5 - Jaune
	040 - 047	COULEUR 6 - Magenta
	048 - 055	COULEUR 7 - Bleu
	056 - 063	COULEUR 8 - Rouge

CANAL	VALEUR	FONCTION
	064 - 127	Indexation (positions intermédiaires)
	128 - 189	Roue chromatique tournant dans le sens horaire (rapide → lent)
	190 - 193	Roue chromatique s'arrêtant de tourner
	194 - 255	Roue chromatique tournant dans le sens antihoraire (lent → rapide)
9		**Roue de gobo - Sélection de gobo**
	000 - 007	Ouvert (pas de gobo)
	008 - 015	GOBO 1
	016 - 023	GOBO 2
	024 - 031	GOBO 3
	032 - 039	GOBO 4
	040 - 047	GOBO 5
	048 - 055	GOBO 6
	056 - 063	GOBO 7
	064 - 073	GOBO 1 - Vibrant
	074 - 082	GOBO 2 - Vibrant
	083 - 091	GOBO 3 - Vibrant
	092 - 100	GOBO 4 - Vibrant
	101 - 109	GOBO 5 - Vibrant
	110 - 118	GOBO 6 - Vibrant
	119 - 127	GOBO 7 - Vibrant
	128 - 189	Roue de gobo tournant dans le sens horaire (rapide → lent)
	190 - 193	Roue de gobo s'arrêtant de tourner
	194 - 255	Roue de gobo tournant dans le sens antihoraire (lent → rapide)
10		**Roue de gobo - rotation**
	000 - 127	positionnement indexé : 0° - 360°
	128 - 189	Gobo tournant dans le sens horaire (rapide → lent)
	190 - 193	Gobo s'arrêtant de tourner
	194 - 255	Gobo tournant dans le sens antihoraire (lent → rapide)
11		**Activer/désactiver le prisme**
	000 - 127	Effet de prisme désactivé
	128 - 255	Effet de prisme activé
12		**Prisme - rotation**
	000 - 127	positionnement indexé : 0° - 360°
	128 - 189	Prisme tournant dans le sens horaire (rapide → lent)
	190 - 193	Prisme s'arrêtant de tourner
	194 - 255	Prisme tournant dans le sens antihoraire (lent → rapide)
13	000 - 255	**Mise au point (de près à loin)**
14		**Fonctions spéciales**
	000 - 069	Aucun rôle
	070 - 079	Activer l'obscurcissement pendant le pan / tilt (*)
	080 - 089	Désactiver l'obscurcissement pendant le pan / tilt (*)
	090 - 099	Activer l'obscurcissement pendant le changement de couleurs (*)
	100 - 109	Désactiver l'obscurcissement pendant le changement de couleurs (*)
	110 - 119	Activer l'obscurcissement pendant le changement de gobo (*)
	120 - 129	Désactiver l'obscurcissement pendant le changement de gobo (*)
	130 - 139	Aucun rôle
	140 - 149	Réinitialisation du pan / tilt (*)
	150 - 159	Réinitialisation des couleurs (*)
	160 - 169	Réinitialisation des gobo (*)
	170 - 179	Aucun rôle
	180 - 189	Réinitialisation de la mise au point (*)

CANAL	VALEUR	FONCTION
	190 - 199	Aucun rôle
	200 - 209	Réinitialiser tout (*)
	210 - 219	Activer l'obscurcissement pendant le changement de gobo/couleurs ou pan / tilt (*)
	220 - 229	Désactiver l'obscurcissement pendant le changement de gobo/couleurs ou pan / tilt (*)
	230 - 255	Aucun rôle

Remarque (*) : *La fonction Retard est réglée à 3 secondes, la fonction sélectionnée ne sera active que lorsque la valeur du DMX correspondant est reçue pendant au moins 3 secondes.*

DMX-CONFIGURATION OF BT-150LS IN 15CH MODE :

CANAL	VALEUR	FONCTION
1	000 - 255	**Panoramique horizontal**
2	000 - 255	**Panoramique horizontal fin (le bit le moins significatif)**
3	000 - 255	**Panoramique vertical**
4	000 - 255	**Panoramique vertical fin (le bit le moins significatif)**
5	000 - 255	**Vitesse du panoramique horizontal-vertical (000 = rapide ~ 255 = lente)**
6	000 - 255	**Gradateur (0 to 100%)**
7		**Effet stroboscopique / Obturateur**
	000 - 007	Obturateur fermé (pas de lumière)
	008 - 015	Obturateur ouvert
	016 - 131	Effet stroboscopique 1 (lent → rapide)
	132 - 139	Obturateur ouvert
	140 - 181	Effet stroboscopique 2 : Ouverture lente/fermeture instantanée (lent → rapide)
	182 - 189	Obturateur ouvert
	190 - 231	Effet stroboscopique 3 : Ouverture instantanée/fermeture lente (lent → rapide)
	232 - 239	Obturateur ouvert
	240 - 247	Effet stroboscopique 4 : effet stroboscopique aléatoire
	248 - 255	Obturateur ouvert
8		**Roue chromatique**
	000 - 007	COULEUR 1 - Blanc (ouvert)
	008 - 015	COULEUR 2 - Bleu clair
	016 - 023	COULEUR 3 - Vert
	024 - 031	COULEUR 4 - Orange
	032 - 039	COULEUR 5 - Jaune
	040 - 047	COULEUR 6 - Magenta
	048 - 055	COULEUR 7 - Bleu
	056 - 063	COULEUR 8 - Rouge
	064 - 127	Indexation (positions intermédiaires)
	128 - 189	Roue chromatique tournant dans le sens horaire (rapide → lent)
	190 - 193	Roue chromatique s'arrêtant de tourner
	194 - 255	Roue chromatique tournant dans le sens antihoraire (lent → rapide)
9		**Roue de gobo - Sélection de gobo**
	000 - 007	Ouvert (pas de gobo)
	008 - 015	GOBO 1
	016 - 023	GOBO 2
	024 - 031	GOBO 3
	032 - 039	GOBO 4
	040 - 047	GOBO 5
	048 - 055	GOBO 6

CANAL	VALEUR	FONCTION
	056 - 063	GOBO 7
	064 - 073	GOBO 1 - Vibrant
	074 - 082	GOBO 2 - Vibrant
	083 - 091	GOBO 3 - Vibrant
	092 - 100	GOBO 4 - Vibrant
	101 - 109	GOBO 5 - Vibrant
	110 - 118	GOBO 6 - Vibrant
	119 - 127	GOBO 7 - Vibrant
	128 - 189	Roue de gobo tournant dans le sens horaire (rapide → lent)
	190 - 193	Roue de gobo s'arrêtant de tourner
	194 - 255	Roue de gobo tournant dans le sens antihoraire (lent → rapide)
10		**Roue de gobo - rotation**
	000 - 127	positionnement indexé : 0° - 360°
	128 - 189	Gobo tournant dans le sens horaire (rapide → lent)
	190 - 193	Gobo s'arrêtant de tourner
	194 - 255	Gobo tournant dans le sens antihoraire (lent → rapide)
11		**Activer/désactiver le prisme**
	000 - 127	Effet de prisme désactivé
	128 - 255	Effet de prisme activé
12		**Prisme - rotation**
	000 - 127	positionnement indexé : 0° - 360°
	128 - 189	Prisme tournant dans le sens horaire (rapide → lent)
	190 - 193	Prisme s'arrêtant de tourner
	194 - 255	Prisme tournant dans le sens antihoraire (lent → rapide)
13	000 - 255	**Mise au point (de près à loin)**
14		**Fonctions spéciales**
	000 - 069	Aucun rôle
	070 - 079	Activer l'obscurcissement pendant le pan / tilt (*)
	080 - 089	Désactiver l'obscurcissement pendant le pan / tilt (*)
	090 - 099	Activer l'obscurcissement pendant le changement de couleurs (*)
	100 - 109	Désactiver l'obscurcissement pendant le changement de couleurs (*)
	110 - 119	Activer l'obscurcissement pendant le changement de gobo (*)
	120 - 129	Désactiver l'obscurcissement pendant le changement de gobo (*)
	130 - 139	Aucun rôle
	140 - 149	Réinitialisation du pan / tilt (*)
	150 - 159	Réinitialisation des couleurs (*)
	160 - 169	Réinitialisation des gobo (*)
	170 - 179	Aucun rôle
	180 - 189	Réinitialisation de la mise au point (*)
	190 - 199	Aucun rôle
	200 - 209	Réinitialiser tout (*)
	210 - 219	Activer l'obscurcissement pendant le changement de gobo/couleurs ou pan / tilt (*)
	220 - 229	Désactiver l'obscurcissement pendant le changement de gobo/couleurs ou pan / tilt (*)
	230 - 255	Aucun rôle
15		**Vitesse des couleurs**
	000 - 254	Commande de vitesse progressive (rapide → lente)
	255	Rapide

GOBOS TOURNANTS

La roue de gobo est composée de 7 gobos tournants standard (taille de gobo : 26,8 mm – taille d'image : 22,0 mm) + Ouvert.

Ces gobos peuvent être remplacés par vos propres gobos personnalisés, des gobos en métal et en verre peuvent être utilisés.

Remplacement des gobos :

- Eteignez le projecteur, débranchez le câble d'alimentation et attendez que l'appareil refroidisse.
- Retirez le couvercle en plastique de la tête à l'aide d'un tournevis cruciforme (PH2)
- Repérez la roue des gobos avec les gobos rotatifs.
- Chaque gobo rotatif est monté sur un support distinct qui peut être facilement retiré de la roue en le soulevant un peu tout en tirant dessus.
- Le gobo est fixé au support à l'aide d'une agrafe métallique : retirez l'agrafe doucement.
- Enlevez le gobo et le remplacer par un nouveau
- Remettez l'agrafe en place et réinsérez le support dans la roue de gobo.
- Remettez en place le couvercle en plastique à l'aide d'un tournevis cruciforme (PH2)
- C'est fait.

UTILISER L'APPAREIL VIA CA8 OU RF8SET

Lorsqu'il est utilisé en mode autonome ou maître/esclave, nous vous conseillons fortement d'utiliser le « contrôleur filaire facile » CA-8 ou le « contrôleur sans fil facile » RF-8SET.

- **Télécommande filaire CA-8 :** Raccordez le contrôleur au connecteur d'entrée de la première unité (maître).
- **Télécommande sans fil RF-8SET :** La télécommande sans fil comporte deux parties :
  - **RF-8T :** Un petit émetteur RF qui permet de contrôler jusqu'à 5 effets.
  - **RF-8R :** Un petit récepteur RF qui doit être connecté à la DIN 5 broches d'entrée du BT-150LS. Reportez-vous au manuel d'installation du récepteur pour plus d'informations.

Maintenant, vous pouvez contrôler toutes les unités connectées :

Touche STANDBY (Veille) :

Appuyez sur cette touche pour démarrer/arrêter le mode blackout de toutes les unités connectées.

TOUCHES MODE/FONCTION :

La touche MODE permet de sélectionner trois modes différents :

- **Le voyant est éteint :** La touche FUNCTION, permet de sélectionner des modes stroboscopiques différents, tels que « stroboscope sonore ».
- **Le voyant est clignotant :** La touche FUNCTION permet de sélectionner différents shows.
- **Le voyant est allumé :** (mode musique est temporairement désactivé).
  - **Appuyez légèrement sur la touche FUNCTION :** Pour changer les couleurs.
  - **Appuyez longuement sur la touche FUNCTION :** Pour changer les gobos.

ENTRETIEN

- Assurez-vous qu'aucune personne étrangère ne se trouve dans la zone en dessous de l'emplacement d'installation durant l'entretien.
- Eteignez l'appareil, débranchez le câble secteur et attendez que l'appareil refroidisse.

Lors de l'inspection les points suivants doivent être vérifiés :

- Toutes les vis utilisées pour l'installation de l'appareil et chacune de ses composantes doivent être solidement fixées et ne peuvent être rouillées.
- Les boîtiers, les supports et les boutons d'installation (plafond, poutre, suspensions) ne doivent pas être déformés.
- Quand une lentille optique est visiblement endommagée en raison de fissures ou de rayures profondes, elle doit être remplacée.
- Les câbles d'alimentation doivent être dans un état impeccable et doivent être remplacés immédiatement même si un petit problème est détecté.
- Afin de protéger l'appareil de toute surchauffe, les ventilateurs de rafraîchissement (le cas échéant) et les ouvertures de ventilation doivent être nettoyés mensuellement.
- L'intérieur de l'appareil doit être nettoyé une fois par an à l'aide d'un aspirateur ou d'un jet d'air.
- Le nettoyage des lentilles optiques et/ou miroirs internes et externes doit être effectué périodiquement pour optimiser le flux lumineux. La fréquence de nettoyage dépend de l'environnement dans lequel le projecteur est utilisé : des environnements humides, enfumés ou particulièrement sales peuvent causer l'accumulation de saleté sur l'optique de l'appareil.
    - Nettoyez avec un chiffon doux en utilisant des produits de nettoyage pour verre normal.
    - Séchez toujours les pièces soigneusement.
    - Nettoyez les optiques externes au moins une fois tous les 30 jours.
    - Nettoyez les optiques internes au moins tous les 90 jours.

Attention : Nous vous conseillons fortement de faire effectuer le nettoyage interne par un personnel qualifié !

SPÉCIFICATIONS

Tension d'entrée :	100 V - 240 V CA, 50/60 Hz
Consommation :	226 Watts
Fusible :	6,3 A / 250 V
Réglage du son :	Microphone interne
Panoramique/inclinaison :	540° / 270°
Angle de faisceau :	13°
Connexions DMX :	XLR 3 broches mâle/femelle
Témoins :	1 LED blanche 150 Watts
Dimensions :	Voir schéma
Poids :	14 kg

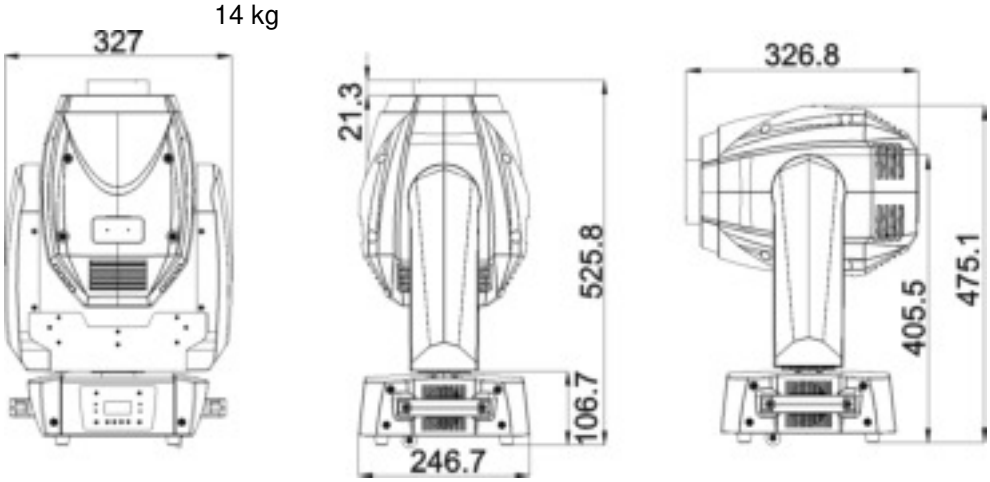

Toutes les informations peuvent être modifiées sans préavis
Vous pouvez télécharger la dernière version de ce manuel sur notre site web :
www.briteq-lighting.com

GEBRUIKSAANWIJZING

Hartelijk dank voor de aankoop van dit Briteq® product. Lees voordat u dit apparaat in gebruik neemt deze gebruiksaanwijzing zorgvuldig door, om ten volle te kunnen profiteren van alle mogelijkheden en voor uw eigen veiligheid.

KENMERKEN

Dit apparaat is voorzien van onderdrukking voor radiostoring. Dit product voldoet aan de eisen van de huidige Europese en nationale richtlijnen. De conformiteit werd vastgesteld en de desbetreffende verklaringen en documenten zijn door de fabrikant gedeponeerd.

- Een uiterst heldere, moving head projector op basis van een krachtige 150 W LED-module
- Grote lichtopbrengst dankzij de uitstekende optische lenzen
- Perfect voor verhuurbedrijven, podia, disco's, …
- Het apparaat kan op verschillende manieren worden aangestuurd:
  - DMX-besturing: Via 14 of 15 kanalen
  - Standalone: Geluidsgestuurd via de geïntegreerde microfoon
  - Master-/slavestand voor prachtige gesynchroniseerde shows
- Gobowiel met 7 roterende gobo's + open
- Onafhankelijk kleurenwiel met 7 kleuren + Wit
- Roterende, geïndexeerde 3-facet prisma.
- DMX gestuurde focus
- Automatische X/Y herpositionering
- 0-100% dimmer en uiterst snelle stroboscoopfunctie.
- Optionele afstandsbedieningen kunnen als volgt worden gebruikt: bedraad CA8 of draadloos RF8-SET
- Gemakkelijke firmware-updates houden uw apparaat te allen tijde bijgewerkt (optionele firmware-updater nodig)
- LCD-display voor eenvoudige menunavigatie
- Bundelhoek = 13°
- Uitgerust met omegaklemmen voor een snelle installatie

VÓÓR GEBRUIK

- Controleer het apparaat op transportschade voordat u het in gebruik neemt. Als er schade is, gebruik het apparaat dan niet en raadpleeg eerst uw dealer.
- **Belangrijk:** Dit apparaat verliet de fabriek in perfecte staat en goed verpakt. Het is absoluut noodzakelijk dat de gebruiker de veiligheidsinstructies en waarschuwingen in deze gebruiksaanwijzing strikt opvolgt. Eventuele schade veroorzaakt door verkeerde behandeling valt niet onder de garantie. De dealer neemt geen verantwoording voor eventuele fouten of problemen die worden veroorzaakt door het niet naleven van deze handleiding.
- Bewaar dit boekje op een veilige plaats voor toekomstige raadpleging. Als u de armatuur verkoopt, voeg dan deze gebruiksaanwijzing bij.

Controleer de inhoud:

Controleer of de doos de volgende artikelen bevat:

- BT-150LS apparaat
- Snelsluitende "Omega beugel"
- IEC-stroomkabel
- Oogbout voor het monteren van een optionele veiligheidskabel
- Gebruiksaanwijzing

VEILIGHEIDSINSTRUCTIES:

LET OP: Verwijder de bovenste afdekking niet, om het risico op elektrische schokken te verminderen. Er bevinden zich geen door de gebruiker te repareren onderdelen in het apparaat. Laat het onderhoud alleen door gekwalificeerd onderhoudspersoneel uitvoeren.

De bliksemschicht met pijl binnenin een gelijkzijdige driehoek is bedoeld om de gebruiker te waarschuwen op de aanwezigheid van ongeïsoleerde “gevaarlijke spanning” binnen de behuizing van het product, die van voldoende omvang is om een risico op elektrische schokken te vormen.

Het uitroepteken binnen een gelijkzijdige driehoek is bedoeld om de gebruiker te waarschuwen op de aanwezigheid van belangrijke gebruiks- en onderhouds- (reparatie)aanwijzingen in de documentatie die bij dit apparaat is gevoegd.

Dit symbool betekent: alleen gebruik binnenshuis.

Dit symbool betekent: Lees de instructies.

Dit symbool betekent: Veiligheidsklasse I apparaat.

Het apparaat is niet geschikt voor directe montage op normaal brandbare oppervlakken. (alleen geschikt voor montage op onbrandbare oppervlakken)

LET OP: Kijk niet naar een werkende lamp.
Dit kan schadelijk zijn voor de ogen.

- Probeer ter bescherming van het milieu het verpakkingsmateriaal zoveel mogelijk te recyclen.
- Stel dit apparaat niet bloot aan regen of vocht bloot ter voorkoming van risico op brand of elektrische schokken.
- Als het apparaat na transport in een warme ruimte wordt gebracht, wacht dan tot het is aangepast aan de omgevingstemperatuur, om te voorkomen dat er binnen het apparaat condens wordt gevormd. Condens kan soms verhinderen dat het apparaat op volle capaciteit werkt of kan zelfs schade veroorzaken.
- Dit apparaat is uitsluitend geschikt voor gebruik binnenshuis.
- Zorg ervoor dat er geen metalen voorwerpen of vloeistoffen in het toestel terechtkomen. Dit kan elektrische schokken of storing veroorzaken. Als er voorwerpen van buitenaf in het apparaat terechtkomen, haal dan onmiddellijk de stekker uit het stopcontact.
- Plaats de armatuur op een goed geventileerde plek, uit de buurt van brandbare materialen en/of vloeistoffen. De armatuur moet op minstens 50 cm vanaf omringende muren worden bevestigd.
- Bedek geen ventilatieopeningen, omdat dit tot oververhitting kan leiden.
- Voorkom het gebruik in stoffige omgevingen en maak het apparaat regelmatig schoon.
- Houd het apparaat buiten het bereik van kinderen.
- Onervaren personen mogen dit apparaat niet bedienen.
- De maximale veilige omgevingstemperatuur is 40°C. Gebruik dit apparaat niet bij hogere omgevingstemperaturen.
- Zorg ervoor dat er zich tijdens takelen, onttakelen en onderhoud geen ongewenste personen bevinden in het gebied onder de installatieplaats.
- Laat het apparaat ongeveer 10 minuten afkoelen voordat u er onderhoud aan pleegt.
- Ontkoppel altijd het apparaat wanneer het voor een langere tijd niet wordt gebruikt of voordat er onderhoud aan wordt gepleegd.
- De elektrische installatie dient alleen door gekwalificeerd personeel en in overeenstemming met de voorschriften voor elektrische en mechanische veiligheid in uw land te worden uitgevoerd.
- Controleer of de beschikbare spanning niet hoger is dan op het apparaat is aangegeven.
- Het netsnoer moet altijd in perfecte staat zijn. Schakel het apparaat onmiddellijk uit als het netsnoer is geplet of beschadigd. Het moet door de fabrikant, zijn vertegenwoordiger, of door een vergelijkbaar bevoegde persoon worden vervangen, om gevaar te voorkomen.
- Laat het netsnoer nooit met andere kabels in contact komen!
- Deze armatuur moet worden geaard om aan de veiligheidsvoorschriften te voldoen.
- Sluit het apparaat niet aan op een dimmerpack.
- Gebruik bij het installeren van het apparaat altijd een geschikte en gecertificeerde veiligheidskabel.

- Open de afdekking niet, om elektrische schokken te voorkomen. Er bevinden zich geen door de gebruiker te repareren onderdelen in het apparaat.
- **Repareer** nooit een zekering en overbrug nooit de zekeringhouder. **Vervang** altijd een kapotte zekering met een zekering van hetzelfde type en elektrische specificaties!
- Stop in geval van ernstige problemen met de werking het gebruik van de armatuur en neem onmiddellijk contact op met uw dealer.
- De behuizing en de lenzen moeten worden vervangen als ze zichtbaar beschadigd zijn.
- Gebruik de originele verpakking als het toestel vervoerd moet worden.
- Het is om veiligheidsredenen verboden om ongeautoriseerde wijzigingen aan het apparaat aan te brengen.

Belangrijk: Kijk nooit rechtstreeks in de lichtbron! Gebruik het effect niet in aanwezigheid van personen die aan epilepsie lijden.

HOOG HIJSEN

- **Belangrijk: De installatie mag alleen door gekwalificeerd onderhoudspersoneel worden uitgevoerd. Onjuiste installatie kan leiden tot ernstig letsel en/of schade aan goederen. Hoog hijsen vereist veel ervaring! Belastingslimieten moeten in acht worden genomen; er moeten gecertificeerde installatiematerialen worden gebruikt; het geïnstalleerde apparaat moet regelmatig worden gecontroleerd op veiligheid.**
- Zorg ervoor dat er zich tijdens takelen, onttakelen en onderhoud geen ongewenste personen bevinden in het gebied onder de installatieplaats.
- Plaats de armatuur op een goed geventileerde plek, uit de buurt van brandbare materialen en/of vloeistoffen. De armatuur moet op **minstens 50 cm** vanaf omringende muren worden bevestigd.
- Het apparaat moet buiten het bereik van mensen en buiten de gebieden waar personen kunnen lopen of zitten worden geïnstalleerd.
- Controleer voor het hijsen of de installatieplek een minimale puntbelasting van 10 keer het gewicht van het apparaat kan dragen.
- Gebruik bij het installeren van het apparaat altijd een gewaarmerkte veiligheidskabel (nummer 3 op de afbeelding) die 12 keer het gewicht van het apparaat kan dragen. Deze secundaire veiligheidsbevestiging dient op een zodanige wijze te worden geïnstalleerd zodat geen enkel onderdeel van de installatie meer dan 20 cm kan vallen als de hoofdbevestiging het begeeft.

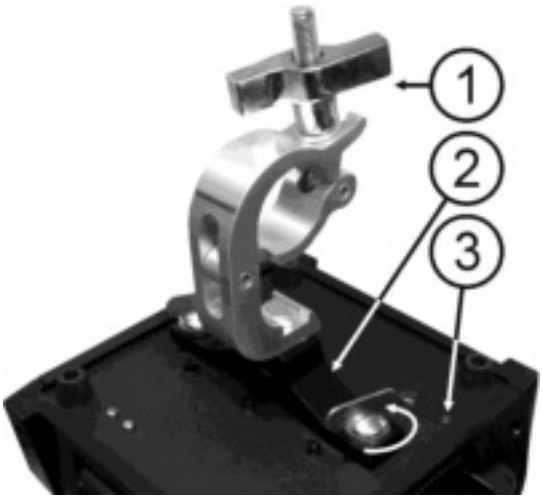

- Het apparaat moet goed worden bevestigd; een vrij slingerende montage is gevaarlijk en mag niet worden overwogen!
- Bedek geen ventilatieopeningen, omdat dit tot oververhitting kan leiden.
- De exploitant moet ervoor zorgen dat de veiligheidgerelateerde en machinetechnische installaties door een deskundige zijn goedgekeurd voordat deze voor de eerste keer in gebruik worden genomen. De installaties moeten ieder jaar door een vakman worden geïnspecteerd om er zeker van te zijn dat de veiligheid nog steeds optimaal is.

1. **Optionele klem**
2. **Speciale omega klem (inbegrepen)**
3. **Schroefdraadgat, gebruikt voor de installatie van de meegeleverde oogbout**
4. **Optionele veiligheidskabel**

HET INSTELLEN VAN DE EENHEID

BEDIENINGSPANEEL:

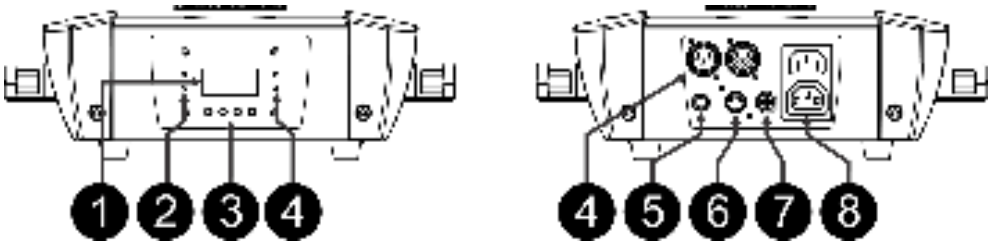

1. **DISPLAY** toont de verschillende menu's en de geselecteerde functies.
2. **LED's**

DMX	Aan	DMX-ingang aanwezig
MASTER	Aan	Master-modus
SLAVE	Aan	Slave-modus
GELUID	Knipperend	Geluid activering

3. **BUTTONS**

MENU	Om de programmeringfuncties te selecteren
OMLAAG	Om achteruit in de geselecteerde functies te gaan
OMHOOG	Om vooruit in de geselecteerde functies te gaan
ENTER	Om de geselecteerde functies te bevestigen

4. **DMX-INGANG/UITGANG:** Wordt gebruikt voor het koppelen van DMX512. Gebruik goede kwaliteit 3-pins XLR M/F gebalanceerde kabel om de eenheden aan elkaar koppelen.
5. **BEKABELDE AFSTANDSBEDIENINGSINGANG:** Wordt gebruikt om een eenvoudige CA-8-handbediening aan te sluiten terwijl het apparaat in de stand-alone- of master/slave-modus wordt gebruikt.
6. **DRAADLOZE AFSTANDSBEDIENINGSINGANG:** Wordt gebruikt om een eenvoudige RF-8 draadloze bediening aan te sluiten terwijl het apparaat in de stand-alone- of master/slave-modus wordt gebruikt.
7. **LICHTNETZEKERING:** Beschermt de inwendige elektronica, niet de in-/uitgang voor de netspanning! Vervang de zekering altijd door een exemplaar met dezelfde waarde.
8. **LICHTNETINGANG & UITGANG:** IEC-contactdozen: sluiten het meegeleverde netsnoer aan op de ingang. De uitgang kan worden gebruikt om de stroomvoorziening door te koppelen naar het volgende apparaat.

HOOFDMENU:

- Druk voor het selecteren van de functies verschillende keren de “MENU”-knop, totdat het gewenste menu wordt weergegeven op het scherm, of gebruik de “OMLAAG”- en “OMHOOG” -knoppen om door het menu te bladeren.
- Selecteer de functie met de “ENTER”-knop (de display knippert).
- Gebruik de “OMLAAG”- en “OMHOOG”-knoppen om de stand of de waarde te wijzigen.
- Druk zodra de gewenste stand is geselecteerd de “ENTER”-knop om de keuze te bevestigen.
- Houd daarna de “MENU”-knop gedurende ongeveer 2 seconden ingedrukt om de programmeerstand te verlaten en de nieuwe instellingen in het geheugen op te slaan.

DMX-adres

Wordt gebruikt om het startadres in een DMX-setup in te stellen.

- Druk op en houd de “MENU”-knop ingedrukt totdat “DMX Adres” op de display wordt weergegeven.
- Druk op de “ENTER”-knop, de display begint te knipperen.
- Gebruik de “OMLAAG”- en “OMHOOG”-knoppen om het DMX512-adres te wijzigen.
- Zodra het juiste adres op de display wordt weergegeven, druk op de “ENTER”-knop om het op te slaan.

Om zonder wijziging naar het hoofdmenu terug te keren, druk kort op de “MENU”-knop.
Voor het verlaten van de programmeerstand en het opslaan van de nieuwe instellingen in het geheugen: Druk ongeveer 2 seconden lang op de “MENU”-knop.

Kanaalmodus

Wordt gebruikt om de gewenste instellingsmodus van het kanaal in te stellen.

- Druk op en houd de “MENU”-knop ingedrukt, totdat “Channel mode” op de display wordt weergegeven.
- Druk op de “ENTER”-knop, de display begint te knipperen.
- Gebruik de “OMHOOG”- en “OMLAAG”-knoppen om **14Ch** of **15Ch** van de modus te selecteren.
- Zodra de gewenste instellingsmodus op de display wordt weergegeven, druk op de “ENTER”-knop om het op te slaan.

Om zonder wijziging naar het hoofdmenu terug te keren, druk kort op de “MENU”-knop.
Voor het verlaten van de programmeerstand en het opslaan van de nieuwe instellingen in het geheugen: houd de “MENU”-knop gedurende ongeveer 2 seconden ingedrukt.

Showmodus

Kies de stand Show wanneer het apparaat in de standen stand-alone of master/slave wordt gebruikt.

- Druk op en houd de “MENU”-knop ingedrukt, totdat “Show Mode” op de display wordt weergegeven.
- Druk op de “ENTER”-knop, de display begint te knipperen.
- Gebruik de “OMHOOG”- en “OMLAAG”-knoppen om één van de beschikbare shows te selecteren:
  - **Show 1:** Armatuur wordt geplaatst **op de vloer**. Tilt-bewegingshoek 210°.
  - **Show 2:** Armatuur wordt **onder het plafond bevestigd**. Tilt-bewegingshoek 90°.
  - **Show 3:** Armatuur wordt geplaatst **op een podium, voor het publiek.** De spot projecteert altijd in de richting van het publiek; d.w.z. voor het podium. Pan-bewegingshoek (van links naar rechts naar links): 160°. Tilt-bewegingshoek: 90° (60° boven de horizon; 30° onder de horizon.)
  - **Show 4:** Armatuur wordt **onder het plafond bevestigd**. De spot projecteert voornamelijk voor het podium. Pan-bewegingshoek (van links naar rechts naar links): 160°. Tilt-bewegingshoek: 90° (verticaal, voor 75°; achter 15°).
- Zodra de juiste modus op de display wordt weergegeven, druk op de “ENTER”-knop om het op te slaan.

Om zonder wijziging naar het hoofdmenu terug te keren, druk kort op de “MENU”-knop.
Voor het verlaten van de programmeerstand en het opslaan van de nieuwe instellingen in het geheugen: houd de “MENU”-knop gedurende ongeveer 2 seconden ingedrukt.

Slave-modus

Wordt gebruikt om het slave-apparaat tegenovergesteld aan of volledig synchroon met de master te laten werken.

- Druk op en houd de “MENU”-knop ingedrukt totdat “Slave Mode” op de display wordt weergegeven.
- Druk op de “ENTER”-knop, de display begint te knipperen.
- Gebruik de “OMLAAG”- en “OMHOOG”-knoppen om de stand Slave 1 (normaal) of Slave 2 (omgekeerde show) te selecteren.
- Zodra de modus is geselecteerd, druk op de “ENTER”-knop om het op te slaan.

Om zonder wijziging naar het hoofdmenu terug te keren, druk kort op de “MENU”-knop.
Voor het verlaten van de programmeerstand en het opslaan van de nieuwe instellingen in het geheugen: Duk ongeveer 2 seconden lang op de “MENU”-knop.

Blackout-modus

Met deze optie kunt u selecteren hoe de projector zich dient te gedragen als er geen DMX-signaal is aangesloten of als het wordt onderbroken.

- **M/S-modus (master/slave-modus):** Wanneer er geen DMX-signaal wordt gedetecteerd, begint de projector in stand-alones modus te werken. De interne programma’s worden door de ingebouwde microfoon geactiveerd op het ritme van de muziek.
- **HOLD:** Wanneer er geen DMX-signaal wordt gedetecteerd, bevriest de eenheid met de laatst ontvangen DMX-waarden en wacht op het DMX-signaal.
- **BLACKOUT:** Wanneer er geen DMX-signaal wordt gedetecteerd zal het apparaat in de black-out modus gaan en wachten op een DMX-signaal.

- Druk op en houd de “MENU”-knop ingedrukt totdat “Black Out” op de display wordt weergegeven.
- Druk op de “ENTER”-knop, de display begint te knipperen.
- Gebruik de “OMLAAG”- en “OMHOOG”-knoppen om één van de beschikbare modi te selecteren.
- Zodra de modus is geselecteerd, druk op de “ENTER”-knop om het op te slaan.

Om zonder wijziging naar het hoofdmenu terug te keren, druk kort op de “MENU”-knop.
Voor het verlaten van de programmeerstand en het opslaan van de nieuwe instellingen in het geheugen: houd de “MENU”-knop gedurende ongeveer 2 seconden ingedrukt.

Geluidmodus

Het apparaat werkt op het ritme van de muziek bij gebruik in stand-alone- of master/slave-modus

- Druk op en houd de “MENU”-knop ingedrukt totdat “Sound State” op de display wordt weergegeven.
- Druk op de “ENTER”-knop, de display begint te knipperen.
- Gebruik de “OMHOOG”- en “OMLAAG”-knop om de modus “On”- of “Off” te selecteren.
- Zodra de modus is geselecteerd, druk op de “ENTER”-knop om het op te slaan.

Om zonder wijziging naar het hoofdmenu terug te keren, druk kort op de “MENU”-knop.
Voor het verlaten van de programmeerstand en het opslaan van de nieuwe instellingen in het geheugen: houd de “MENU”-knop gedurende ongeveer 2 seconden ingedrukt.

Geluidgevoeligheid

Wordt gebruikt om de gevoeligheid van de interne microfoon in te stellen

- Druk op en houd de “MENU”-knop ingedrukt totdat “Sound Sense” op de display wordt weergegeven.
- Druk op de “ENTER”-knop, de display begint te knipperen.
- Gebruik de “OMLAAG”- en “OMHOOG”-knop om een waarde tussen “0” (zeer lage gevoeligheid) en “100” (hoge gevoeligheid) te selecteren.
- Zodra de modus is geselecteerd, druk op de “ENTER”-knop om het op te slaan.

Om zonder wijziging naar het hoofdmenu terug te keren, druk kort op de “MENU”-knop.
Voor het verlaten van de programmeerstand en het opslaan van de nieuwe instellingen in het geheugen: houd de “MENU”-knop gedurende ongeveer 2 seconden ingedrukt.

Pan omkeren

Normaal: Pan-beweging wordt niet omgekeerd.
Pan omkeren: Pan-beweging wordt omgekeerd.

- Druk op en houd de “MENU”-knop ingedrukt, totdat “Pan Inverse” op de display wordt weergegeven.
- Druk op de “ENTER”-knop, de display begint te knipperen.
- Gebruik de “OMHOOG”- en “OMLAAG”-knop om de modus met “No” (normaal) of “Yes” (pan omkeren) te selecteren.
- Zodra de modus is geselecteerd, druk op de “ENTER”-knop om het op te slaan.

Om zonder wijziging naar het hoofdmenu terug te keren, druk kort op de “MENU”-knop.
Voor het verlaten van de programmeerstand en het opslaan van de nieuwe instellingen in het geheugen: houd de “MENU”-knop gedurende ongeveer 2 seconden ingedrukt.

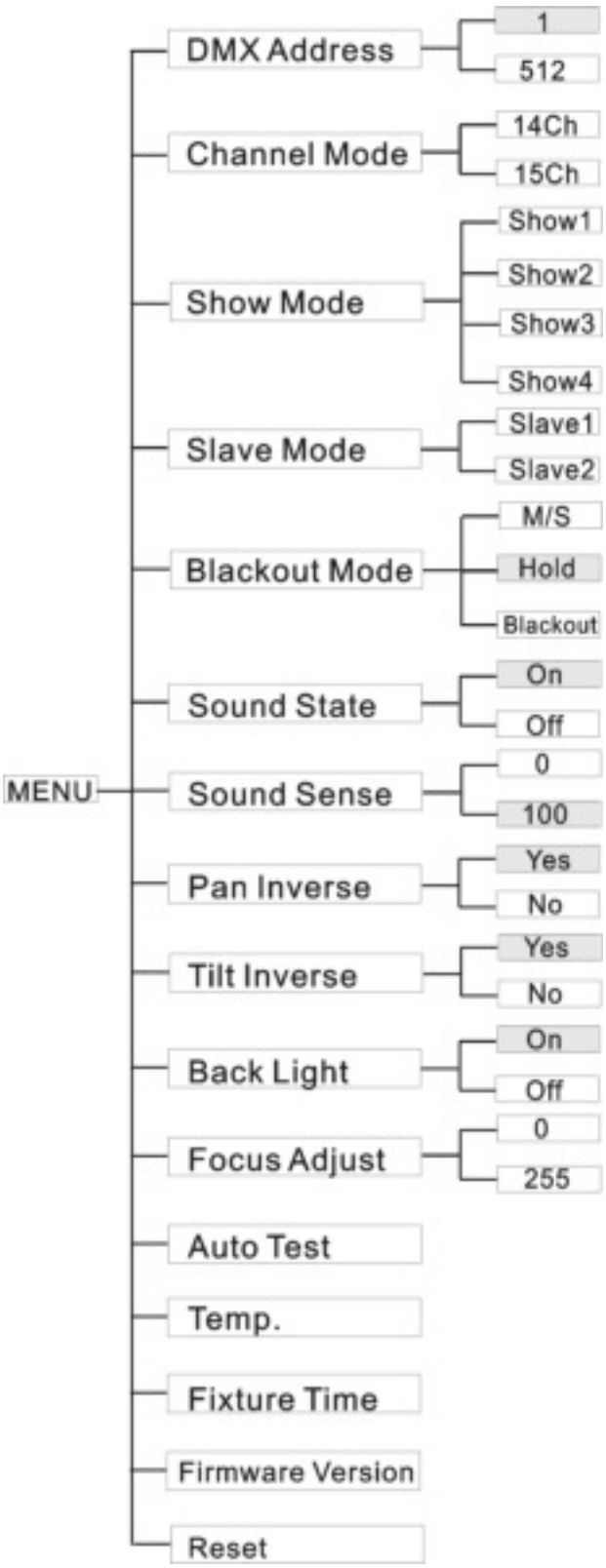

Tilt omkeren

Normaal: Tilt-beweging wordt niet omgekeerd.
Tilt omkeren: Tilt-beweging wordt omgekeerd.

- Druk op en houd de “MENU”-knop ingedrukt, totdat “Tilt Inverse” op de display wordt weergegeven.
- Druk op de “ENTER”-knop, de display begint te knipperen.

- Gebruik de “OMHOOG”- en “OMLAAG”-knop om de modus met “No” (normaal) of “Yes” (tilt omkeren) te selecteren.
- Zodra de modus is geselecteerd, druk op de “ENTER”-knop om het op te slaan.

Om zonder wijziging naar het hoofdmenu terug te keren, druk kort op de “MENU”-knop.
Voor het verlaten van de programmeerstand en het opslaan van de nieuwe instellingen in het geheugen: houd de “MENU”-knop gedurende ongeveer 2 seconden ingedrukt.

Achtergrondverlichting
Achtergrondverlichting aan: Display is altijd verlicht.
Achtergrondverlichting uit: Display is donker wanneer deze niet gebruikt wordt.

- Druk op en houd de “MENU”-knop ingedrukt totdat de display “Back Light” weergeeft.
- Druk op de “ENTER”-knop, de display begint te knipperen.
- Gebruik de “OMHOOG”- en “OMLAAG”-knoppen om “On” (display altijd verlicht) of “Off” (display donker wanneer niet gebruikt wordt) te selecteren.
- Zodra de modus is geselecteerd, druk op de “ENTER”-knop om het op te slaan.

Om zonder wijziging naar het hoofdmenu terug te keren, druk kort op de “MENU”-knop.
Voor het verlaten van de programmeerstand en het opslaan van de nieuwe instellingen in het geheugen: houd de “MENU”-knop gedurende ongeveer 2 seconden ingedrukt.

Focus aanpassen
Wordt gebruikt om u te helpen de focus van de roterende gobo’s aan te passen.

- Druk op en houd de “MENU”-knop ingedrukt totdat de display “Focus Adjust” weergeeft.
- Druk de “ENTER”-knop; het apparaat gaat naar de stand “kantelen 90°”.
- Druk de “ENTER”-knop; het apparaat gaat naar de stand “panorama 0°”.
- Druk de “ENTER”-knop; het apparaat gaat naar de stand “panorama 90°”.
- Druk de “ENTER”-knop; het apparaat gaat naar de stand “panorama 180°”.
- Druk de “ENTER”-knop; het apparaat gaat naar de stand “panorama 270°”.

In de voorgaande 5 stappen kunt u met de knoppen OMHOOG/OMLAAG-knoppen op het apparaat het brandpunt instellen (het scherm geeft de huidige status voor het brandpunt weer).
Opgelet: Merk op dat u uitsluitend een “gemiddeld brandpunt” voor alle 5 posities kunt instellen, en het is dus niet mogelijk om het brandpunt voor alle richtingen perfect scherp te stellen.

- Om naar de functies terug te gaan, druk op de “MENU”-knop.
- Voor het verlaten van de programmeerstand en het opslaan van de nieuwe instellingen in het geheugen: houd de “MENU”-knop gedurende ongeveer 2 seconden ingedrukt.

Automatische test
Wordt gebruikt om het interne “zelftest”-programma dat alle mogelijkheden van het apparaat controleert te activeren.

- Druk op en houd de “MENU”-knop ingedrukt totdat de display “Auto Test” weergeeft.
- Druk op de “ENTER”-knop om de interne zelftest te starten.
- Om naar de functies terug te gaan, druk op de “MENU”-knop.

Als u naar de normale werkingsmodus wilt terugkeren: druk op en houd de “MENU”-knop ongeveer 2 seconden ingedrukt.

Temperatuur in de eenheid
Wordt gebruikt om de softwareversie van de eenheid weer te geven.

- Druk op en houd de “MENU”-knop ingedrukt totdat de display “Temp.” weergeeft.
- Druk op de “ENTER”-knop om de inwendige temperatuur van de eenheid op de display weer te gegeven.
- Om naar de functies terug te keren, druk weer op de “MENU”-knop.

Als u naar de normale werkingsmodus wilt terugkeren: druk op en houd de “MENU”-knop ongeveer 2 seconden ingedrukt.

Uren van de armatuur
Wordt gebruikt om het aantal bedrijfsuren van het apparaat weer te geven.

- Druk op en houd de “MENU”-knop ingedrukt totdat de display “Fixture Time” weergeeft.
- Druk op de “ENTER”-knop om het aantal bedrijfsuren in de display weer te geven.
- Om naar de functies terug te gaan, druk op de “MENU”-knop.

Als u naar de normale werkingsmodus wilt terugkeren: druk op en houd de “MENU”-knop ongeveer 2 seconden ingedrukt.

Firmware-versie

Wordt gebruikt om de geïnstalleerde software-versie in het apparaat te tonen.

- Druk op en houd de “MENU”-knop ingedrukt totdat de display “Firmware Version” weergeeft.
- Druk op de “ENTER”-knop om de software-versie op de display weer te geven.
- Om naar de functies terug te gaan, druk op de “MENU”-knop.

Als u naar de normale werkingsmodus wilt terugkeren: druk op en houd de “MENU”-knop ongeveer 2 seconden ingedrukt.

Resetten

Wordt gebruikt om een reset van het apparaat uit te voeren.

- Druk op en houd de “MENU”-knop ingedrukt totdat de display “Reset” weergeeft.
- Druk op de “ENTER”-knop om het apparaat te resetten.

Als u naar de normale werkingsmodus wilt terugkeren: druk op en houd de “MENU”-knop ongeveer 2 seconden ingedrukt.

Raadpleeg ook of het hoofdstuk over de DMX-kanaalconfiguratie van de eenheid om te leren hoe u een reset door de DMX kunt afdwingen.

ELEKTRISCHE INSTALLATIE + ADRESSERING

⚠ **Belangrijk: De elektrische installatie dient alleen door gekwalificeerd personeel en in overeenstemming met de voorschriften voor elektrische en mechanische veiligheid in uw land te worden uitgevoerd.**

Elektrische installatie voor 1 zelfstandig eenheid:

- Steek gewoon de voedingskabel erin. Het apparaat begint meteen in de stand-alone-modus te werken.

Opmerking 1: *U kunt een CA-8 of RF-8 afstandsbediening op het apparaat aansluiten als u meer controle wilt hebben. Raadpleeg “hoe het apparaat te bedienen” om te leren hoe dit te doen.*

Opmerking 2: *Als er geen output is, zorg ervoor het apparaat in de master-modus, de blackout-modus op “M/S” en de geluidmodus op “ON” in te stellen (zie vorig hoofdstuk)*

Elektrische installatie voor twee of meer apparaten in master/slave:

In deze modus zullen de apparaten een gesynchroniseerde show weergeven, waarbij ze werken op het ritme van de muziek.

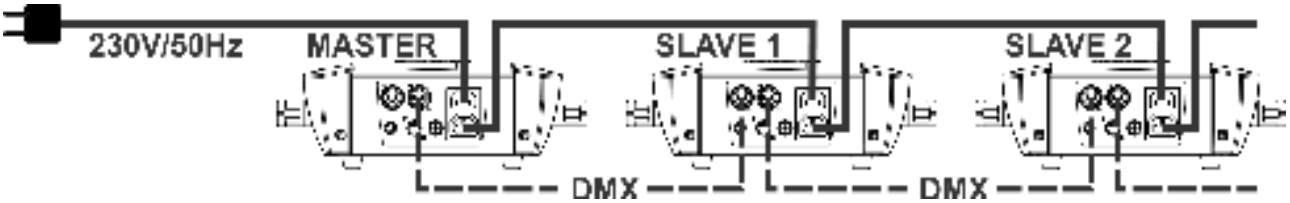

- Sluit 2 tot maximaal 16 apparaten op elkaar aan met gebruikmaking van hoogwaardige gebalanceerde microfoonkabels. Het eerste apparaat in de keten zal automatisch als de master fungeren, de andere apparaten zullen automatisch als slaves fungeren.
- Zorg ervoor dat alle apparaten op het lichtnet zijn aangesloten.
- Klaar!

Opmerking 1: *U kunt een CA-8 of RF-8 afstandsbediening op het apparaat aansluiten als u meer controle over de master/slave-werking wilt hebben.*

Opmerking 2: *Als er geen output is, zorg ervoor het eerste apparaat in de master-modus, de blackout-modus op “M/S” en de geluidmodus op “ON” in te stellen (zie vorig hoofdstuk)*

Elektrische installatie in de DMX-modus:

- Het DMX-protocol is een veel gebruikt hogesnelheidssignaal om intelligente lichtapparatuur te bedienen. U moet uw DMX-controller en alle aangesloten apparaten met een goede kwaliteit gebalanceerde kabel aan elkaar koppelen.
- Zowel XLR-3-pins en XLR-5-pins connectors worden gebruikt, maar de XLR-3-pins is populairder omdat deze kabels compatibel met gebalanceerde audiokabels zijn.
  Penindeling 3-pins-XLR: Pin 1 = AARDE ~ Pin 2 = Negatief signaal (-) ~ Pin 3 = Positief signaal (+)
  Penindeling 5-pins-XLR: Pin 1 = AARDE ~ Pin 2 = Negatief signaal (-) ~ Pin 3 = Positief signaal (+) ~ pinnen 4 + 5 worden niet gebruikt.

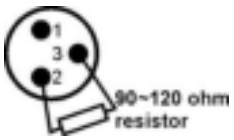

- Ter voorkoming van vreemd gedrag van de lichteffecten als gevolg van storingen, dient er aan het eind van de keten een 90 Ω tot 120 Ω terminator te worden gebruikt. Gebruik nooit Y-splitter-kabels, dit zal gewoon niet werken!
- Zorg ervoor dat alle apparaten op het lichtnet zijn aangesloten.
- Elk lichteffect in de keten heeft een goed startadres nodig, zodat het weet welke commando's van de controller het moet decoderen. In de volgende paragraaf leert u hoe de DMX-adressen in te stellen.

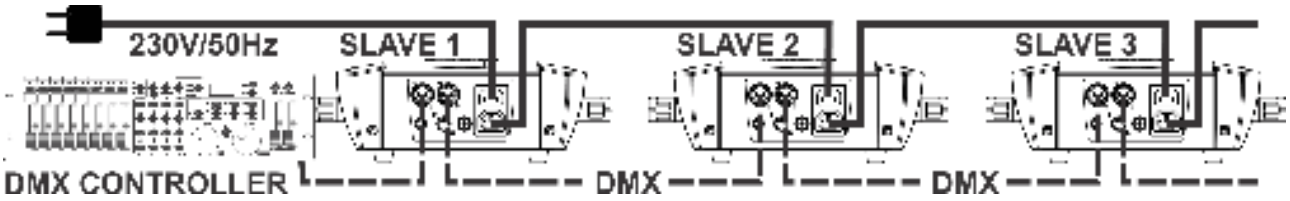

- **HET INSTELLEN VAN HET JUISTE STARTADRES:**

Raadpleeg het vorige hoofdstuk (DMX-512-adresinstelling) om te leren hoe het startadres op dit apparaat in te stellen. Het startadres van elk apparaat is erg belangrijk. Helaas is het onmogelijk om u in deze handleiding te vertellen welke startadressen u moet instellen, omdat dit volledig afhangt van de controller die u zult gebruiken. Dus raadpleeg de gebruikershandleiding van uw DMX-controller om te achterhalen welke startadressen u moet instellen.

DMX-CONFIGURATIE VAN BT-150LS IN 14 KANAALS STAND:

KANAAL	WAARDE	FUNCTIE
1	000 - 255	**Pan**
2	000 - 255	**Pan fijn (minst significante bit)**
3	000 - 255	**Tilt**
4	000 - 255	**Tilt fijn (minst significante bit)**
5	000 - 255	**Pan/Tilt-snelheid (000 = snel ~ 255 = traag)**
6	000 - 255	**Dimmer (0 tot 100%)**
7		**Strobe-/shutterreffect**
	000 - 007	Shutter gesloten (geen uitgang)
	008 - 015	Shutter geopend
	016 - 131	Strobe 1 (traag → snel)
	132 - 139	Shutter geopend
	140 - 181	Strobe 2: traag open/onmiddellijk sluiten (traag → snel)
	182 - 189	Shutter geopend
	190 - 231	Strobe 3: onmiddellijk open/traag sluiten (traag → snel)
	232 - 239	Shutter geopend
	240 - 247	Strobe 4: willekeurige stroboscoop
	248 - 255	Shutter geopend
8		**Kleurenwiel**
	000 - 007	KLEUR 1 - Wit (open)
	008 - 015	KLEUR 2 - Lichtblauw
	016 - 023	KLEUR 3 - Groen
	024 - 031	KLEUR 4 - Oranje
	032 - 039	KLEUR 5 - Geel
	040 - 047	KLEUR 6 - Magenta
	048 - 055	KLEUR 7 - Blauw
	056 - 063	KLEUR 8 - Rood
	064 - 127	Indexering (tussenliggende posities)
	128 - 189	Kleurwiel draait rechtsom (snel → traag)

KANAAL	WAARDE	FUNCTIE
	190 - 193	Kleurwiel stopt met draaien
	194 - 255	Kleurwiel draait linksom (traag → snel)
9		**Gobowiel - Selectie gobo**
	000 - 007	OPEN (geen gobo)
	008 - 015	GOBO 1
	016 - 023	GOBO 2
	024 - 031	GOBO 3
	032 - 039	GOBO 4
	040 - 047	GOBO 5
	048 - 055	GOBO 6
	056 - 063	GOBO 7
	064 - 073	GOBO 1 – Shaking
	074 - 082	GOBO 2 – Shaking
	083 - 091	GOBO 3 – Shaking
	092 - 100	GOBO 4 – Shaking
	101 - 109	GOBO 5 – Shaking
	110 - 118	GOBO 6 – Shaking
	119 - 127	GOBO 7 – Shaking
	128 - 189	Gobowiel draait rechtsom (snel → traag)
	190 - 193	Gobowiel stopt met draaien
	194 - 255	Gobowiel draait linksom (traag → snel)
10		**Gobowiel - Rotatie**
	000 - 127	geïndexeerde positionering: 0° - 360°
	128 - 189	Gobo draait rechtsom (snel → traag)
	190 - 193	Gobo stopt met draaien
	194 - 255	Gobo draait linksom (traag → snel)
11		**Prisma aan/uit**
	000 - 127	Prisma-effect UIT
	128 - 255	Prisma-effect AAN
12		**Prisma - rotatie**
	000 - 127	geïndexeerde positionering: 0° - 360°
	128 - 189	Prisma draait rechtsom (snel → traag)
	190 - 193	Prisma stopt met draaien
	194 - 255	Prisma draait linksom (traag → snel)
13	000 - 255	**Focus (dichtbij tot afgelegen)**
14		**Speciale functies**
	000 - 069	Geen functie
	070 - 079	Black-out activeren tijdens pan/tilt (*)
	080 - 089	Black-out uitschakelen tijdens pan/tilt (*)
	090 - 099	Black-out activeren tijdens kleurwijziging (*)
	100 - 109	Black-out uitschakelen tijdens kleurwijziging (*)
	110 - 119	Black-out activeren tijdens gobowijziging (*)
	120 - 129	Black-out uitschakelen tijdens gobowijziging (*)
	130 - 139	Geen functie
	140 - 149	Pan/tilt terugstellen (*)
	150 - 159	Kleur terugstellen (*)
	160 - 169	Gobo terugstellen (*)
	170 - 179	Geen functie
	180 - 189	Focus terugstellen (*)
	190 - 199	Geen functie
	200 - 209	Alles terugstellen (*)

KANAAL	WAARDE	FUNCTIE
	210 - 219	Black-out activeren tijdens wijziging van gobo/kleur of pan/tilt (*)
	220 - 229	Black-out uitschakelen tijdens wijziging van gobo/kleur of pan/tilt (*)
	230 - 255	Geen functie

Opmerking (*): *Functievertraging is ingesteld op 3 seconden, de geselecteerde functie zal pas actief zijn nadat de corresponderende DMX-waarde gedurende tenminste 3 seconden is ontvangen.*

DMX-CONFIGURATIE VAN BT-150LS IN 15 KANAALS STAND:

KANAAL	WAARDE	FUNCTIE
1	000 - 255	**Pan**
2	000 - 255	**Pan fijn (minst significante bit)**
3	000 - 255	**Tilt**
4	000 - 255	**Tilt fijn (minst significante bit)**
5	000 - 255	**Pan/Tilt-snelheid (000 = snel ~ 255 = traag)**
6	000 - 255	**Dimmer (0 tot 100%)**
7		**Strobe-/shutterreffect**
	000 - 007	Shutter gesloten (geen uitgang)
	008 - 015	Shutter geopend
	016 - 131	Strobe 1 (traag → snel)
	132 - 139	Shutter geopend
	140 - 181	Strobe 2: traag open/onmiddellijk sluiten (traag → snel)
	182 - 189	Shutter geopend
	190 - 231	Strobe 3: onmiddellijk open/traag sluiten (traag → snel)
	232 - 239	Shutter geopend
	240 - 247	Strobe 4: willekeurige stroboscoop
	248 - 255	Shutter geopend
8		**Kleurenwiel**
	000 - 007	KLEUR 1 - Wit (open)
	008 - 015	KLEUR 2 - Lichtblauw
	016 - 023	KLEUR 3 - Groen
	024 - 031	KLEUR 4 - Oranje
	032 - 039	KLEUR 5 - Geel
	040 - 047	KLEUR 6 - Magenta
	048 - 055	KLEUR 7 - Blauw
	056 - 063	KLEUR 8 - Rood
	064 - 127	Indexering (tussenliggende posities)
	128 - 189	Kleurwiel draait rechtsom (snel → traag)
	190 - 193	Kleurwiel stopt met draaien
	194 - 255	Kleurwiel draait linksom (traag → snel)
9		**Gobowiel - Selectie gobo**
	000 - 007	OPEN (geen gobo)
	008 - 015	GOBO 1
	016 - 023	GOBO 2
	024 - 031	GOBO 3
	032 - 039	GOBO 4
	040 - 047	GOBO 5
	048 - 055	GOBO 6
	056 - 063	GOBO 7
	064 - 073	GOBO 1 – Shaking
	074 - 082	GOBO 2 – Shaking

KANAAL	WAARDE	FUNCTIE
	083 - 091	GOBO 3 – Shaking
	092 - 100	GOBO 4 – Shaking
	101 - 109	GOBO 5 – Shaking
	110 - 118	GOBO 6 – Shaking
	119 - 127	GOBO 7 – Shaking
	128 - 189	Gobowiel draait rechtsom (snel → traag)
	190 - 193	Gobowiel stopt met draaien
	194 - 255	Gobowiel draait linksom (traag → snel)
10		**Gobowiel - rotatie**
	000 - 127	geïndexeerde positionering: 0° - 360°
	128 - 189	Gobo draait rechtsom (snel → traag)
	190 - 193	Gobo stopt met draaien
	194 - 255	Gobo draait linksom (traag → snel)
11		**Prisma aan/uit**
	000 - 127	Prisma-effect UIT
	128 - 255	Prisma-effect AAN
12		**Prisma - rotatie**
	000 - 127	geïndexeerde positionering: 0° - 360°
	128 - 189	Prisma draait rechtsom (snel → traag)
	190 - 193	Prisma stopt met draaien
	194 - 255	Prisma draait linksom (traag → snel)
13	000 - 255	**Focus (dichtbij tot afgelegen)**
14		**Speciale functies**
	000 - 069	Geen functie
	070 - 079	Black-out activeren tijdens pan/tilt (*)
	080 - 089	Black-out uitschakelen tijdens pan/tilt (*)
	090 - 099	Black-out activeren tijdens kleurwijziging (*)
	100 - 109	Black-out uitschakelen tijdens kleurwijziging (*)
	110 - 119	Black-out activeren tijdens gobowijziging (*)
	120 - 129	Black-out uitschakelen tijdens gobowijziging (*)
	130 - 139	Geen functie
	140 - 149	Pan/tilt terugstellen (*)
	150 - 159	Kleur terugstellen (*)
	160 - 169	Gobo terugstellen (*)
	170 - 179	Geen functie
	180 - 189	Focus terugstellen (*)
	190 - 199	Geen functie
	200 - 209	Alles terugstellen (*)
	210 - 219	Black-out activeren tijdens wijziging van gobo/kleur of pan/tilt (*)
	220 - 229	Black-out uitschakelen tijdens wijziging van gobo/kleur of pan/tilt (*)
	230 - 255	Geen functie
15		**Kleursnelheid**
	000 - 254	Geleidelijke snelheidsregeling (snel → traag)
	255	Snel

ROTATERENDE GOBO'S

Het gobowiel bevat 7 standaard roterende gobo's (maat gobo: 26,8 mm - maat afbeelding: 22,0 mm) - open.

1 2 3 4 5 6 7

U kunt deze gobo's vervangen door uw eigen gobo's, er kunnen zowel metalen als glazen gobo's worden gebruikt.

Het vervangen van de gobo's:

- Schakel de projector uit, ontkoppel het netsnoer en wacht totdat het apparaat is afgekoeld.
- Verwijder de kunststof afdekking van de kop met een Phillips schroevendraaier (PH2)
- Stel de plaats van het gobowiel met roterende gobo's vast.
- Elk van de roterende gobo's is in een afzonderlijke houder geplaatst die u eenvoudig van het wiel kunt verwijderen door het een beetje op te tillen en los te trekken.
- De gobo is in de houder vastgezet met een draadklem: verwijder deze draadklem voorzichtig.
- Verwijder de gobo en vervang hem door een nieuwe gobo
- Plaats de draadklem terug op zijn plek en klik de houder terug in het gobowiel.
- Monteer de kunststof afdekking van de kop weer m.b.v. een Phillips schroevendraaier (PH2)
- Klaar.

BEDIEN HET APPARAAT VIA DE CA8 OF RF8-SET

Bij gebruik in stand-alone- of master/slave-modus raden wij u aan de CA-8 "Bekabelde gemakkelijke bediening" of de RF-8-SET "Draadloze gemakkelijke bediening" te gebruiken.

- **CA-8 bekabelde afstandsbediening:** Sluit de controller aan op de stekkeringang van het eerste apparaat (master).
- **RF-8-SET draadloze afstandsbediening:** De draadloze afstandsbediening bestaat uit twee delen:
  - **RF-8T:** Een kleine RF-zender dat maximaal 5 effecten kan bedienen.
  - **RF-8R:** Een kleine RF-ontvanger dat op de DIN-5-pins ingang van de BT-150LS moet worden aangesloten. Zie de installatiehandleiding van de ontvanger voor meer informatie.

Nu kunt u alle aangesloten eenheden bedienen:

STANDBY-KNOP:

Druk op deze knop om de black-outmodus op alle aangesloten eenheden te starten/stoppen.

MODUS/FUNCTIE-KNOPPEN:

Met de "MODE"-knop kunt u 3 verschillende modi selecteren:

- **De LED is uit:** Met de "FUNCTION"-knop kunt u verschillende stroboscoopmodi selecteren, zoals "geluidstroboscoop".
- **De LED knippert:** Met de "FUNCTION"-knop kunt u verschillende shows selecteren:
- **De LED is aan:** (de muziekmodus is tijdelijk uitgeschakeld).
  - **Druk kort op de "FUNCTION"-knop:** Om de kleuren te wijzigen.
  - **Druk op en houd de "FUNCTION"-knop ingedrukt:** Om de gobo's te wijzigen.

ONDERHOUD

- Zorg ervoor dat het gebied onder de installatieplaats tijdens takelen, onttakelen en onderhoud vrij is van ongewenste personen.
- Schakel het apparaat uit, ontkoppel het netsnoer en wacht totdat het apparaat is afgekoeld.

Tijdens de inspectie moeten de volgende punten worden gecontroleerd:

- Alle schroeven die zijn gebruikt voor het installeren van het apparaat of onderdelen van het apparaat moeten stevig worden bevestigd en mogen niet gecorrodeerd zijn.
- Behuizingen, bevestigingen en installatieplaatsen (plafond, truss, ophangingen) moeten volledig vrij van vervorming zijn.
- Wanneer een optische lens zichtbaar is beschadigd als gevolg vanscheuren of diepe krassen, moet hij worden vervangen.
- De netsnoeren moeten in perfecte conditie zijn en onmiddellijk worden vervangen wanneer ook maar een klein probleem wordt ontdekt.
- Om het apparaat tegen oververhitting te beschermen moeten de ventilatoren (indien aanwezig) en ventilatieopeningen maandelijks worden gereinigd.
- Het interieur van het apparaat moeten jaarlijks met een stofzuiger of luchtspuit worden gereinigd.
- Het reinigen van de interne en externe optische lenzen en/of spiegels moet regelmatig worden uitgevoerd om de lichtopbrengst te optimaliseren. De frequentie van reiniging hangt af van de omgeving waarin de armatuur werkt: een vochtige, rokerige of bijzonder vuile omgeving kan leiden tot een grotere opeenhoping van vuil op de optiek van het apparaat.
    - Reinig met een zachte doek met behulp van normale reinigingsmiddelen voor glas.
    - Droog de onderdelen altijd zorgvuldig.
    - Reinig de externe optiek ten minste eenmaal per 30 dagen.
    - Reinig de interne optiek ten minste eenmaal per 90 dagen.

Opgelet: Wij raden nadrukkelijk aan om het inwendig reinigen door gekwalificeerd personeel uit te laten voeren!

SPECIFICATIES

Lichtnetspanning:	AC 100 - 240 V, 50/60 Hz
Energieverbruik:	226 Watt
Zekering:	6,3 A / 250 V
Geluidbesturing:	Ingebouwde microfoon
Pan/Tilt:	540° / 270°
Straalhoek:	13°
DMX-aansluitingen:	3-pins XLR mannelijk/vrouwelijk
Led:	1 Witte LED 150 Watt
Afmetingen:	zie tekening
Gewicht:	14 kg

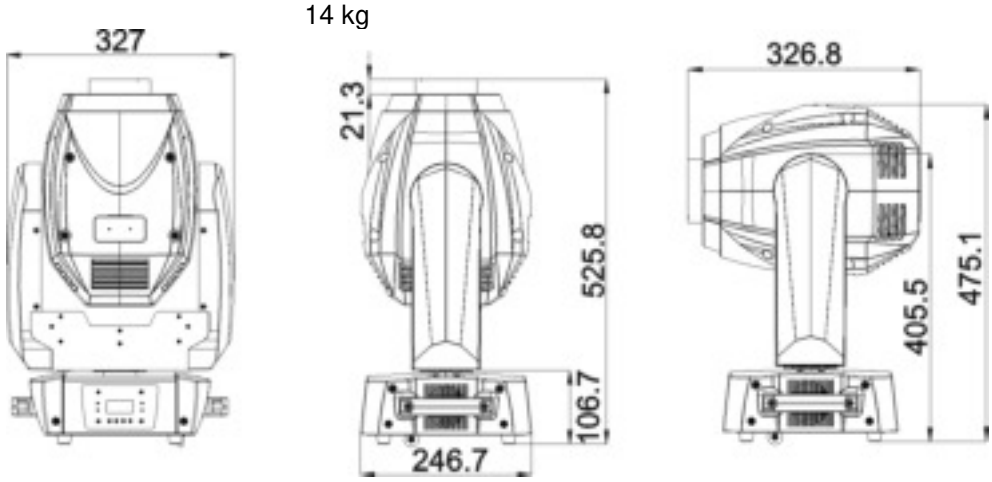

Alle informatie is onderhevig aan verandering zonder voorafgaande kennisgeving.
U kunt de nieuwste versie van deze handleiding van onze website downloaden:
www.briteq-lighting.com

BEDIENUNGSANLEITUNG

Vielen Dank für den Kauf dieses Briteq®-Produkts. Bitte lesen Sie diese Bedienungshinweise vor der Inbetriebnahme sorgfältig durch, um alle Möglichkeiten des Geräts voll nutzen zu können, sowie zu Ihrer eigenen Sicherheit.

EIGENSCHAFTEN

Dieses Gerät ist funkentstört. Das Gerät entspricht den aktuellen europäischen Anforderungen und nationalen Leitlinien. Die Konformität wurde nachgewiesen und die entsprechenden Erklärungen und Unterlagen liegen beim Hersteller vor.

- Ein sehr heller Moving Head, der mit einer leistungsstarken 150 W LED-Engine ausgerüstet ist.
- Große Lichtleistung und dank der exzellenten Optik, gestochen scharfe Gobos.
- Ideal für Verleihfirmen, Bühnen, Diskotheken usw.
- Das Gerät kann auf unterschiedlich Weisen gesteuert werden:
  - DMX-Controller: Über 14 oder 15 Kanäle.
  - Standalone: Musikgesteuert mit eingebautem Mikrofon.
  - Master/Slave-Betrieb für wunderschöne synchronisierte Shows.
- Goborad mit 7 rotierenden Gobos + offen.
- Unabhängiges Farbrad mit 7 Farben + weiß.
- Rotierendes Prisma mit 3 Facetten.
- DMX-gesteuerte Scharfstellung.
- Automatische X/Y-Neupositionierung.
- 0-100% Dimmung und ultra-schnelle Stroboskop-Funktion.
- Optionale Fernbedienungen können verwendet werden: Kabelgebundene CA8 oder drahtlose RF8-SET
- Einfache Firmware-Updates halten Ihr Gerät immer auf dem neuesten Stand (optionaler Firmware-Updater erforderlich).
- LED-Display zur komfortablen Menüsteuerung.
- Strahlwinkel = 13°.
- Mit Omega-Klemmen für schnelle Installation ausgerüstet.

VOR GEBRAUCH

- Vor der Erstbenutzung bitte das Gerät zuerst auf Transportschäden überprüfen. Sollte das Gerät einen Schaden aufweisen, benutzen Sie es nicht, sondern wenden Sie sich unverzüglich an Ihren Händler.
- **Wichtiger Hinweis:** Dieses Gerät hat das Werk unbeschädigt und gut verpackt verlassen. Es ist wichtig, dass der Benutzer sich streng an die Sicherheitshinweise und Warnungen in der Bedienungsanleitung hält. Schäden durch unsachgemäße Handhabung sind von der Garantie ausgeschlossen. Der Händler übernimmt keine Verantwortung für Schäden, die durch Nichtbeachtung der Bedienungsanleitung entstanden sind.
- Die Bedienungsanleitung zum zukünftigen Nachschlagen bitte an einem sicheren Ort aufbewahren. Bei Verkauf oder sonstiger Weitergabe des Geräts bitte die Bedienungsanleitung beifügen.

Packungsinhalt prüfen:

Bitte überprüfen Sie, ob die Verpackung folgende Artikel enthält:

- BT-150LS Einheit
- Schnellverschluss „Omega-Klemme“
- IEC-Netzkabel
- Ringschraube zur Installation eines optionalen Sicherheitskabels
- Gebrauchsanweisungen

SICHERHEITSHINWEISE:

ACHTUNG: Um sich nicht der Gefahr eines elektrischen Schlags auszusetzen, entfernen Sie nicht die obere Abdeckung. Im Geräteinneren befinden sich keine vom Benutzer wartbaren Teile. Überlassen Sie Reparatur- und Wartungsarbeiten dem qualifizierten Kundendienst.

Das Blitzsymbol innerhalb eines gleichseitigen Dreiecks warnt den Benutzer vor nicht isolierter „gefährlicher Spannung“ im Innern des Produktgehäuses, die so stark sein kann, dass für Personen die Gefahr von Stromschlägen besteht.

Das Ausrufezeichen im Dreieck weist den Benutzer auf wichtige Bedienungs- und Wartungshinweise in den Dokumenten hin, die dem Gerät beiliegen.

Dieses Symbol bedeutet: Nur im Innenbereich.

Dieses Symbol bedeutet: Die Bedienungsanleitung lesen.

Dieses Symbol bedeutet: Das Gerät besitzt Schutzklasse I.

Das Gerät eignet sich nicht für die direkte Montage auf gängigen entflammbaren Oberflächen. (Nur für die Montage auf nicht-brennbaren Oberflächen geeignet).

ACHTUNG: Nicht direkt in die Lichtquelle blicken.
Das kann für die Augen schädlich sein.

- Aus Umweltschutzgründen die Verpackung bitte wiederverwenden oder richtig trennen.
- Zur Vermeidung von Feuer und Stromschlag das Gerät weder Regen noch Feuchtigkeit aussetzen.
- Zur Vermeidung von Kondensation im Inneren des Geräts bitte nach dem Transport in einer warmen Umgebung einige Zeit zum Temperaturausgleich ausgeschaltet stehen lassen. Kondensation kann zu Leistungsverlust des Geräts oder gar Beschädigungen führen.
- Nur für den Einsatz im Innenbereich.
- Keine Metallgegenstände oder Flüssigkeiten ins Innere des Geräts gelangen lassen. Ein Kurzschluss oder eine Fehlfunktion können die Folge sein. Falls es doch einmal vorkommen sollte, bitte sofort den Netzstecker ziehen und vom Stromkreis trennen.
- Das Gerät nur an einem gut belüfteten Ort und entfernt von entflammbaren Materialien oder Flüssigkeiten aufstellen. Der Scheinwerfer muss mindestens 50 cm von allen umgebenden Wänden entfernt montiert werden.
- Die Ventilationsöffnungen nicht abdecken, Überhitzungsgefahr!
- Nicht in staubiger Umgebung verwenden und regelmäßig reinigen.
- Für Kinder unerreichbar aufbewahren.
- Unerfahrene Personen dürfen das Gerät nicht bedienen.
- Umgebungstemperatur darf 40°C nicht überschreiten. Das Gerät bei höheren Raumtemperaturen nicht verwenden.
- Stellen Sie sicher, dass sich während des Auf- oder Abbaus und der Wartung keine unbefugten Personen unterhalb des Geräts befinden.
- Lassen Sie das Gerät etwa 10 Minuten abkühlen, bevor Sie mit der Wartung beginnen.
- Stets den Netzstecker ziehen, wenn das Gerät für einen längeren Zeitraum nicht genutzt oder es gewartet wird.
- Die elektrische Installation darf nur von qualifiziertem Personal, unter Beachtung der Vorschriften zur elektrischen und mechanischen Sicherheit in Ihrem Land durchgeführt werden.
- Stellen Sie sicher, dass Netzspannung mit Geräteaufkleber übereinstimmt.
- Das Gerät nicht mit einem beschädigten Netzkabel in Betrieb nehmen. Wenn das Netzkabel gequetscht oder beschädigt wurde, schalten Sie das Gerät sofort aus. Im Falle von Beschädigungen muss das Netzkabel vom Hersteller, einem autorisierten Kundendienstmitarbeiter oder einer ähnlich qualifizierten Person ersetzt werden, um Gefährdungen zu vermeiden.
- Lassen Sie das Netzkabel niemals mit anderen Kabeln in Berührung kommen!
- Zur Einhaltung der Sicherheitsbestimmungen muss das Gerät geerdet sein.
- Das Gerät nicht an einen Dimmer anschließen.

- Ausschließlich vorschriftsmäßige Kabel zur Installation verwenden.
- Zur Vorbeugung gegen elektrische Schläge keine Abdeckungen entfernen. Im Geräteinneren befinden sich keine zu wartenden Teile.
- Eine Sicherung **niemals** reparieren oder überbrücken. Eine durchgebrannte Sicherung **stets** durch eine Sicherung gleichen Typs und mit gleichen Spezifikationen ersetzen!
- Bei Fehlfunktion das Gerät nicht benutzen und sich mit dem Händler in Verbindung setzen.
- Bei sichtbaren Beschädigungen müssen Gehäuse und Optik ersetzt werden.
- Bei Transport bitte die Originalverpackung verwenden, um Schäden am Gerät zu vermeiden.
- Aus Sicherheitsgründen dürfen an dem Gerät keine unbefugten Veränderungen vorgenommen werden.

Wichtiger Hinweis: Nicht direkt in die Lichtquelle blicken! Das Gerät nicht verwenden, wenn sich Personen im Raum befinden, die unter Epilepsie leiden.

ÜBERKOPF-MONTAGE

- **<u>Wichtiger Hinweis:</u> Die Montage ausschließlich durch qualifiziertes Fachpersonal durchführen lassen. Unvorschriftsmäßiger Einbau kann erhebliche Verletzungen und/oder Schäden verursachen. Die Überkopf-Montage setzt die entsprechende Erfahrung voraus! Die Belastungsgrenzen müssen beachtet, geeignetes Installationsmaterial muss verwendet und das installierte Gerät muss in regelmäßigen Abständen überprüft werden.**
- Stellen Sie sicher, dass sich während des Auf- oder Abbaus und der Wartung keine unbefugten Personen unterhalb des Geräts befinden.
- Das Gerät nur an einem gut belüfteten Ort und entfernt von entflammbaren Materialien und/oder Flüssigkeiten aufstellen. Der Scheinwerfer muss **mindestens 50 cm** von allen umgebenden Wänden entfernt montiert werden.
- Das Gerät außerhalb der Reichweite von Personen und nicht in niedrigen Durchgängen oder in der Nähe von Sitzgelegenheiten installieren.
- Vor Montage sicherstellen, dass die gewählte Position wenigstens das 10-fache Gerätegewicht aufnehmen kann.
- Zur Aufhängung stets ein zertifiziertes Sicherheitskabel (Nr. 3 in der Abbildung) verwenden, welches das 12-fache Gerätegewicht aushalten kann. Eine zweite Sicherungsaufhängung muss angebracht werden, die ein Absacken des Geräts von mehr als 20 cm verhindert, sollte die Befestigung brechen.

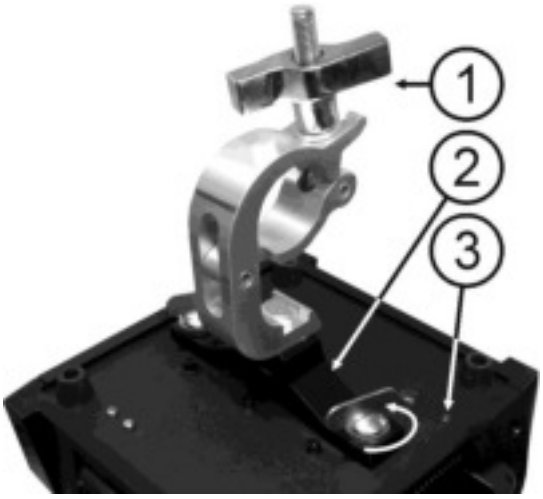

- Das Gerät gut befestigen. Eine freischwingende Aufhängung ist gefährlich und sollte auf gar keinen Fall in Betracht gezogen werden!
- Die Ventilationsöffnungen nicht abdecken, Überhitzungsgefahr!
- Der Betreiber muss sicherstellen, dass die sicherheitsrelevanten und technischen Installationen vor Erstbetrieb fachmännisch vorgenommen worden sind. Installationen sollten jährlich durch qualifiziertes Fachpersonal überprüft werden, um jederzeit einen sicheren Betrieb zu gewährleisten.

1. **Optionale Klammer**
2. **Spezielle Omega-Klammer (mitgeliefert)**
3. **Gewindebohrung zur Installation der mitgelieferten Ringschraube.**
4. **Optionales Sicherungsseil**

EINRICHTEN DER EINHEIT

BEDIENFELD:

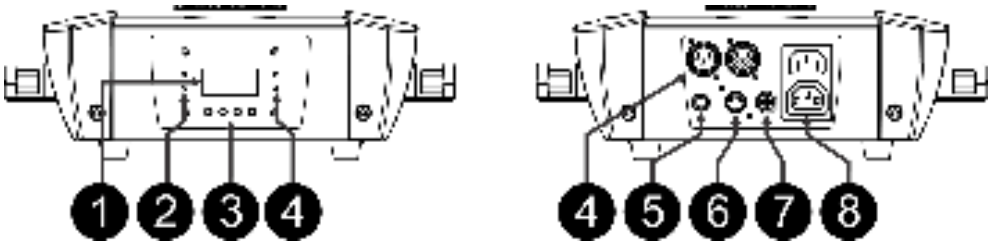

1. **DISPLAY** zeigt die Menüs und gewählte Funktionen an.
2. **LEDS**

DMX	Ein	DMX Eingang vorhanden
MASTER	Ein	Master-modus
SLAVE	Ein	Slave-modus
MUSIK	Blinkend	Musik-Aktivierung

3. **TASTEN**

MENU	Auswahl der Programmier-Funktionen
PFEIL ABWÄRTS	In dem ausgewählten Funktionen rückwärtsgehen
PFEIL AUFWÄRTS	In dem ausgewählten Funktionen vorwärtsgehen
ENTER	Ausgewählte Funktionen bestätigen

4. **DMX EINGANG/AUSGANG:** Für DMX512-Verkettung verwendet. Verwenden Sie ein hochwertiges symmetrisches 3-poliges XLR M/F-Kabel, um die Einheiten miteinander zu verbinden.
5. **EINGABE FERNSTEUERUNG, KABEL:** Zum Anschließen einer einfachen CA-8 Handsteuerung während sich das Gerät im Einzelbetrieb oder im Master/Slave-Modus befindet.
6. **EINGABE FERNSTEUERUNG, DRAHTLOS:** Zum Anschließen einer RF-8 Wireless-Steuerung während sich das Gerät im Einzelbetrieb oder im Master/Slave-Modus befindet.
7. **NETZSICHERUNG:** Schützt die interne Elektronik, nicht die Leistungs-Ein-/Ausgänge! Ersetzen Sie die Sicherung immer mit einer gleichwertigen.
8. **NETZEINGANG & AUSGANG:** IEC Steckdosen: Schließen Sie die mitgelieferten Netzkabel an den Eingang an. Der Ausgang kann zur Stromversorgung des nächsten Geräts verwendet werden.

HAUPTMENÜ:

- Um eine der Funktionen auszuwählen, drücken Sie mehrmals die Taste MENU, bis die gewünschte Funktion auf dem Display gezeigt wird oder durchsuchen Sie die Menüs mit den Tasten ABWÄRTS und AUFWÄRTS.
- Drücken Sie zur Auswahl einer Funktion die Taste ENTER (Anzeige beginnt zu blinken).
- Ändern Sie mit den Tasten ABWÄRTS und AUFWÄRTS die Betriebsart oder den Wert.
- Sobald die gewünschte Betriebsart oder der Wert gewählt wurde, bestätigen Sie mit der ENTER-Taste.
- Halten Sie dann die Taste MENU für etwa 2 Sekunden gedrückt, um den Programmiermodus zu verlassen und um die neuen Einstellungen im Speicher abzulegen.

DMX-Adresse

Einstellung der Startadresse in einer DMX-Installation.

- Drücken Sie die Taste MENU, bis „DMX-Adresse“ auf dem Display angezeigt wird.
- Drücken Sie die Taste ENTER. Das Display beginnt nun zu blinken.
- Ändern Sie nun mit den Tasten ABWÄRTS und AUFWÄRTS die DMX512-Adresse.
- Wenn Sie die korrekte Adresse eingestellt haben, speichern Sie Ihre Auswahl mit ENTER.

Bei kurzem Betätigen der Taste MENU können Sie zum Hauptmenü zurückzukehren, ohne eine Änderung vorzunehmen.

Verlassen des Programmiermodus und Ablegen der neuen Einstellungen im Speicher: Gedrückthalten der Taste MENU für ca. 2 Sekunden.

Modus „Channel“

Zur Einstellung des gewünschten Channel-Setup-Modus.

- Drücken Sie MENU, bis „Channel mode“ im Display angezeigt wird.
- Drücken Sie die Taste ENTER. Das Display beginnt nun zu blinken.
- Mit ABWÄRTS und AUFWÄRTS wählen Sie **14Ch** oder **15Ch**.
- Sobald der gewünschte Channel-Modus auf dem Display angezeigt wird, können Sie die Einstellungen mit der Taste ENTER abspeichern.

Bei kurzem Betätigen der Taste MENU können Sie zum Hauptmenü zurückzukehren, ohne eine Änderung vorzunehmen.

Verlassen des Programmiermodus und Ablegen der neuen Einstellungen im Speicher: Halten Sie die MENU-Taste für ca. 2 Sekunden gedrückt.

Show-Modus

Wählen Sie den Show-Modus, wenn das Gerät im Standalone- oder Master/Slave-Betrieb verwendet wird.

- Drücken Sie MENU, bis „Show Mode“ im Display angezeigt wird.
- Drücken Sie die Taste ENTER. Das Display beginnt nun zu blinken.
- Wählen Sie mit den Tasten ABWÄRTS und AUFWÄRTS eine der verfügbaren Shows aus:
  - **Show 1:** Die Beleuchtungsarmatur wird **auf den Boden gestellt**. Winkel der Schwenk-Bewegung ist 210°.
  - **Show 2:** Die Beleuchtungsarmatur wird **unter der Decke befestigt**. Winkel der Schwenk-Bewegung ist 90°.
  - **Show 3:** Die Beleuchtungsarmatur wird **vor dem Publikum auf eine Plattform gestellt.** Der Spot projiziert stets in Richtung zum Publikum, d. h. vor der Bühne. Winkel der Schwenk-Bewegung (von links nach rechts und wieder nach links): 160°. Winkel der Kipp-Bewegung: 90° (60° über dem Horizont. 30° unter dem Horizont.)
  - **Show 4:** Die Beleuchtungsarmatur wird **unter der Decke befestigt**. Der Spot projiziert hauptsächlich vor der Bühne. Winkel der Schwenk-Bewegung (von links nach rechts und wieder nach links):160°. Winkel der Kipp-Bewegung: 90° (vertikal, vorne 75°; wieder 15°).
- Sobald der richtige Show-Modus auf dem Display angezeigt wird, können Sie diesen mit der Taste ENTER abspeichern.

Bei kurzem Betätigen der Taste MENU können Sie zum Hauptmenü zurückzukehren, ohne eine Änderung vorzunehmen.

Verlassen des Programmiermodus und Ablegen der neuen Einstellungen im Speicher: Halten Sie die MENU-Taste für ca. 2 Sekunden gedrückt.

Slave-Modus

Funktion des Slave-Geräts entgegengesetzt zum Master oder vollkommen synchron.

- Drücken Sie die Taste MENU, bis „Slave Mode“ auf dem Display angezeigt wird.
- Drücken Sie die Taste ENTER. Das Display beginnt nun zu blinken.
- Wählen Sie mit den Tasten ABWÄRTS und AUFWÄRTS die Betriebsart Slave 1 (normale) oder Slave 2 (invertierte Show).
- Wenn der gewünschte Modus eingestellt ist, speichern Sie diesen mit ENTER.

Bei kurzem Betätigen der Taste MENU können Sie zum Hauptmenü zurückzukehren, ohne eine Änderung vorzunehmen.

Verlassen des Programmiermodus und Ablegen der neuen Einstellungen im Speicher: Gedrückthalten der Taste MENU für ca. 2 Sekunden.

Modus „Blackout“

Legt fest, wie sich der Scheinwerfer verhalten soll, wenn das DMX-Signal verloren geht oder DMX nicht angeschlossen ist.

- **M/S-Betrieb (Master/Slave-Betrieb):** Wird kein DMX-Signal erkannt, schaltet der Scheinwerfer automatisch in den Standalone-Betrieb um. Die internen Programme werden vom eingebauten Mikrofon im Rhythmus der Musik gesteuert.
- **HOLD:** Wird kein DMX-Signal erkannt, so friert das Gerät mit den letzten DMX-Werten ein und wartet auf das DMX-Signal.
- **BLACKOUT:** Wird kein DMX-Signal erkannt, geht das Gerät in Blackout und wartet auf ein DMX-Signal.

- Drücken Sie die Taste MENU, bis „Black Out“ auf dem Display angezeigt wird.
- Drücken Sie die Taste ENTER. Das Display beginnt nun zu blinken.

- Wählen Sie mit den Tasten ABWÄRTS und AUFWÄRTS einen der verfügbaren Modi.
- Wenn der gewünschte Modus eingestellt ist, speichern Sie diesen mit ENTER.

Bei kurzem Betätigen der Taste MENU können Sie zum Hauptmenü zurückzukehren, ohne eine Änderung vorzunehmen.
Verlassen des Programmiermodus und Ablegen der neuen Einstellungen im Speicher: Halten Sie die MENU-Taste für ca. 2 Sekunden gedrückt.

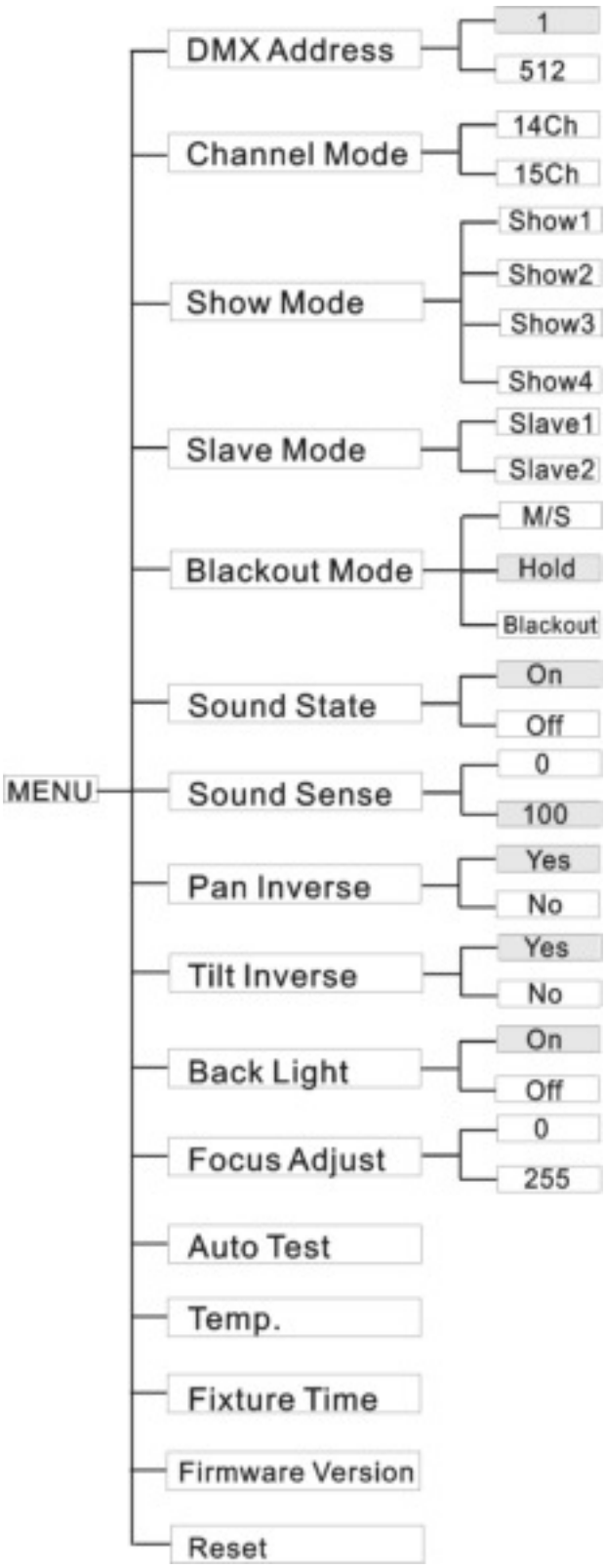

Musiksteuerung

Die Einheit reagiert im Einzel-oder Master-/Slave-Modus auf den Rhythmus.

- Drücken Sie die Taste MENU, bis „Sound State“ auf dem Display angezeigt wird.
- Drücken Sie die Taste ENTER. Das Display beginnt nun zu blinken.
- Wählen Sie mit ABWÄRTS und AUFWÄRTS den Modus „On“ oder „Off“.
- Sobald der gewünschte Modus eingestellt wurde, speichern Sie Ihre Auswahl mit ENTER.

Bei kurzem Betätigen der Taste MENU können Sie zum Hauptmenü zurückzukehren, ohne eine Änderung vorzunehmen.
Verlassen des Programmiermodus und Ablegen der neuen Einstellungen im Speicher: Halten Sie die MENU-Taste für ca. 2 Sekunden gedrückt.

Musikempfindlichkeit

Zur Einstellung der Empfindlichkeit des eingebauten Mikrofons.

- Drücken Sie die Taste MENU, bis „Sound Sense“ auf dem Display angezeigt wird.
- Drücken Sie die Taste ENTER. Das Display beginnt nun zu blinken.
- Stellen Sie über die Tasten ABWÄRTS und AUFWÄRTS einen Wert zwischen „0“ (minimale Empfindlichkeit) und „100“ (maximale Empfindlichkeit) ein.
- Sobald der gewünschte Modus eingestellt wurde, speichern Sie Ihre Auswahl mit ENTER.

Bei kurzem Betätigen der Taste MENU können Sie zum Hauptmenü zurückzukehren, ohne eine Änderung vorzunehmen.
Verlassen des Programmiermodus und Ablegen der neuen Einstellungen im Speicher: Halten Sie die MENU-Taste für ca. 2 Sekunden gedrückt.

Schwenk-Umkehrung

Normal: Die Schwenk-Bewegung ist nicht invertiert.
Schwenk-Umkehrung: Die Schwenk-Bewegung wird invertiert.

- Drücken Sie MENU, bis „Pan Inverse“ im Display angezeigt wird.
- Drücken Sie die Taste ENTER. Das Display beginnt nun zu blinken.
- Wählen Sie mit ABWÄRTS und AUFWÄRTS den Modus „No“ (normal) oder „Yes“ (Schwenk-Umkehrung).
- Wenn der gewünschte Modus eingestellt ist, speichern Sie diesen mit ENTER.

Bei kurzem Betätigen der Taste MENU können Sie zum Hauptmenü zurückzukehren, ohne eine Änderung vorzunehmen.

Verlassen des Programmiermodus und Ablegen der neuen Einstellungen im Speicher: Halten Sie die MENU-Taste für ca. 2 Sekunden gedrückt.

Kipp-Umkehrung
Normal: Die Kipp-Bewegung ist nicht invertiert.
Kipp-Umkehrung Die Kipp-Bewegung wird invertiert.
- Drücken Sie MENU, bis „Tilt Inverse“ im Display angezeigt wird.
- Drücken Sie die Taste ENTER. Das Display beginnt nun zu blinken.
- Wählen Sie mit ABWÄRTS und AUFWÄRTS den Modus „No“ (normal) oder „Yes“ (Kipp-Umkehrung).
- Wenn der gewünschte Modus eingestellt ist, speichern Sie diesen mit ENTER.

Bei kurzem Betätigen der Taste MENU können Sie zum Hauptmenü zurückzukehren, ohne eine Änderung vorzunehmen.
Verlassen des Programmiermodus und Ablegen der neuen Einstellungen im Speicher: Halten Sie die MENU-Taste für ca. 2 Sekunden gedrückt.

Hintergrundbeleuchtung
Hintergrundbeleuchtung ein: Display ist jederzeit beleuchtet.
Hintergrundbeleuchtung aus: Display bleibt, wenn es nicht benutzt wird, dunkel.
- Drücken Sie die Taste MENU, bis „Back Light“ auf dem Display angezeigt wird.
- Drücken Sie die Taste ENTER. Das Display beginnt nun zu blinken.
- Wählen Sie über die Tasten ABWÄRTS und AUFWÄRTS entweder „On“ (Display EIN) oder „Off“ (Display AUS) aus.
- Wenn der gewünschte Modus eingestellt ist, speichern Sie diesen mit ENTER.

Bei kurzem Betätigen der Taste MENU können Sie zum Hauptmenü zurückzukehren, ohne eine Änderung vorzunehmen.
Verlassen des Programmiermodus und Ablegen der neuen Einstellungen im Speicher: Halten Sie die MENU-Taste für ca. 2 Sekunden gedrückt.

Schärfe einstellen
Passt die Schärfe der rotierenden Gobos an.
- Drücken Sie die Taste MENU, bis „Focus Adjust“ auf dem Display angezeigt wird.
- Drucken Sie ENTER, damit die Einheit in die Stellung „Kippen 90°“ geht.
- Drucken Sie ENTER, damit die Einheit in die Stellung „Schwenken 0°“ geht.
- Drucken Sie ENTER, damit die Einheit in die Stellung „Schwenken 90°“ geht.
- Drucken Sie ENTER, damit die Einheit in die Stellung „Schwenken 180°“ geht.
- Drucken Sie ENTER, damit die Einheit in die Stellung „Schwenken 270°“ geht.

Mit den 5 vorherigen Schritten können Sie jetzt die Schärfe mit den Tasten ABWÄRTS und AUFWÄRTS am Gerät einstellen (Das Display zeigt den aktuellen Fokus-Status an).
Achtung: Bitte beachten Sie, dass Sie nur eine „durchschnittliche Schärfe“ für alle 5 Stellungen einstellen können. Daher ist es nicht möglich, die Schärfe für alle Richtungen perfekt scharf einzustellen.
- Um zu den Funktionen zurückzukehren, drücken Sie bitte die Taste MENU.
- Verlassen des Programmiermodus und Ablegen der neuen Einstellungen im Speicher: Halten Sie die MENU-Taste für ca. 2 Sekunden gedrückt.

Selbsttest
Zur Aktivierung der eingebauten „Selbsttest“-Funktion, die alle Funktionen des Geräts überprüft.
- Drücken Sie die Taste MENU, bis „Auto Test“ auf dem Display angezeigt wird.
- Starten Sie das interne Selbstestprogramm über die Taste ENTER.
- Um zu den Funktionen zurückzukehren, drücken Sie bitte die Taste MENU.

Zur Rückkehr in den normalen Ablaufmodus halten Sie MENU für 2 Sekunden gedrückt.

Temperatur im Inneren des Geräts
Zeigt die Temperatur im Inneren des Geräts an.
- Drücken Sie die Taste MENU, bis „Temp.“ auf dem Display angezeigt wird.
- Drücken Sie ENTER, um die Temperatur im Inneren des Geräts auf dem Display anzuzeigen.
- Zur Rückkehr zu den Funktionen erneut MENU drücken.

Zur Rückkehr in den normalen Ablaufmodus halten Sie MENU für 2 Sekunden gedrückt.

Betriebsstunden
Zeigt die Betriebszeit des Geräts an.
- Drücken Sie die Taste MENU, bis „Fixture Time“ auf dem Display angezeigt wird.
- Zur Anzeige der Betriebsstunden drücken Sie bitte die Taste ENTER.
- Um zu den Funktionen zurückzukehren, drücken Sie bitte die Taste MENU.

Zur Rückkehr in den normalen Ablaufmodus halten Sie MENU für 2 Sekunden gedrückt.

Firmware-Version
Zeigt die Versionsnummer der installierten Software an.
- Drücken Sie die Taste MENU, bis „Firmware Version“ auf dem Display angezeigt wird.
- Aktivieren Sie die Anzeige der Version mit der Taste ENTER.
- Um zu den Funktionen zurückzukehren, drücken Sie bitte die Taste MENU.

Zur Rückkehr in den normalen Ablaufmodus halten Sie MENU für 2 Sekunden gedrückt.

Reset
Führt einen Neustart herbei (Reset).
- Drücken Sie die Taste MENU, bis „Reset“ auf dem Display angezeigt wird.
- Bestätigen Sie den Reset mit ENTER.

Zur Rückkehr in den normalen Ablaufmodus halten Sie MENU für 2 Sekunden gedrückt.
Bitte beachten Sie auch das Kapitel über die DMX-Kanalkonfiguration der Einheit, um herauszufinden, wie man ein Zurücksetzen mittels DMX erzwingt.

ELEKTROINSTALLATION + ADRESSIERUNG

⚠ **Wichtiger Hinweis: Die elektrische Installation darf nur von qualifiziertem Personal, unter Beachtung der Vorschriften zur elektrischen und mechanischen Sicherheit in Ihrem Land durchgeführt werden.**

Montage einer Einzeleinheit:
- Stecken Sie einfach den Netzstecker in eine Steckdose. Das Gerät fängt sofort an im Standalone-Modus zu arbeiten.

Hinweis 1: *Sie können eine CA-8 oder RF-8 Steuerung an der Einheit anschließen. Weitere Informationen hierzu finden Sie im Abschnitt „Verwendung“.*
Hinweis 2: *Wenn keine Ausgabe erfolgt, vergewissern Sie sich, dass das Gerät in den Master-Modus eingestellt ist und der Blackout-Modus auf „M/S“ und die Musikaktivierung auf „On“ gesetzt wurde (siehe voriges Kapitel).*

Elektrische Installation von zwei oder weiteren Geräten im Master/Slave-Betrieb:
In diesem Modus zeigen die Geräte eine synchronisierte Show im Rhythmus der Musik an.

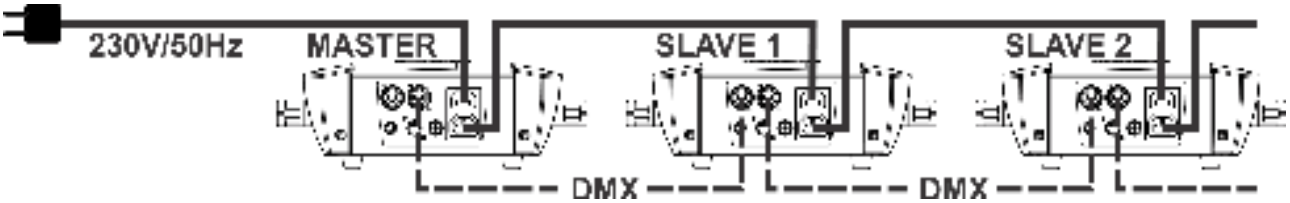

- Verbinden Sie 2 bis maximal 16 Geräte unter Verwendung hochwertiger Mikrofonkabel miteinander. Das erste Gerät der Kette fungiert automatisch als Master, die anderen Geräte automatisch als Slaves.
- Stellen Sie sicher, dass alle Geräte an die Netzversorgung angeschlossen sind.
- Fertig!

Hinweis 1: *Sie können eine CA-8 oder RF-8 Steuerung an der Einheit anschließen, wenn Sie wünschen, den Master-/Slave-Betrieb genauer steuern zu können.*
Hinweis 2: *Wenn keine Ausgabe erfolgt, achten Sie bitte darauf, dass das erste Gerät in den Master-Modus eingestellt ist und der Blackout-Modus auf „M/S“ und die Musikaktivierung auf „On“ gesetzt wurde (siehe voriges Kapitel).*

Die elektrische Installation im DMX-Modus:
- Das DMX-Protokoll ist ein weit verbreitetes Hochgeschwindigkeits-Signal zur Steuerung von intelligenten Beleuchtungssystemen. Sie müssen Ihren DMX-Controller und alle angeschlossenen Geräte mit einem hochwertigen symmetrischen Kabel hintereinander schalten (Daisy Chain).

- Es werden sowohl 3-polige als auch 5-polige-XLR-Stecker benutzt, allerdings ist der 3-polige XLR-Stecker gängiger, da diese Kabel mit symmetrischen Audiokabeln kompatibel sind.
  Pinbelegung XLR 3-polig: Pin 1 = MASSE ~ Pin 2 = Negatives Signal (-) ~ Pin 3 = Positives Signal (+)
  Pinbelegung XLR 5-polig: Pin 1 = MASSE ~ Pin 2 = Negatives Signal (-) ~ Pin 3 = Positives Signal (+) ~ Pins 4+5 nicht verwendet.
- Zur Verhinderung von unerwünschten Lichteffekten durch Störungen muss ein 90 Ω bis 120 Ω Abschlusswiderstand verwendet werden. Verwenden Sie niemals Y-Splitter-Kabel, das funktioniert einfach nicht!

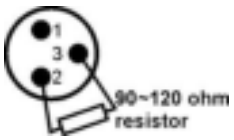

- Stellen Sie sicher, dass alle Geräte an die Netzversorgung angeschlossen sind.
- Jeder Lichteffekt in der Kette muss seine eigene Startadresse haben, damit er erkennt, welche Befehle des Controllers er entschlüsseln muss. Im folgenden Abschnitt erhalten Sie eine Anleitung zum Einstellen der DMX-Adressen.

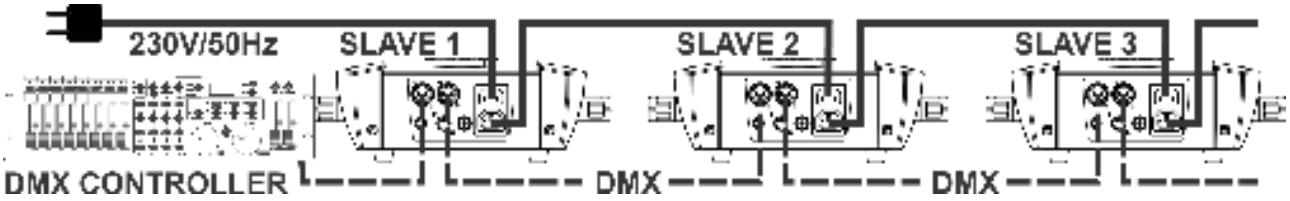

- **EINSTELLEN DER RICHTIGEN STARTADRESSE:**

Zum Einstellen einer Startadresse vgl. Sie bitte vorheriges Kapitel (DMX-512 Adresseinstellung). Die Startadresse jedes einzelnen Geräts ist ausgesprochen wichtig. Leider ist es unmöglich, Ihnen hier schon die richtigen Adressen mitzuteilen, denn die Startadressen, die für Ihre Anlage einzustellen sind, hängen vom Controller ab, den Sie benutzen. Schauen Sie deswegen bitte im Handbuch Ihres DMX-Controllers nach, welche Startadressen Sie einstellen müssen.

DMX-KONFIGURATION DES BT-150LS IM 14CH-MODUS:

KANAL	WERT	FUNKTION
1	000 - 255	**Pan**
2	000 - 255	**Leichter Pan (niederwertigstes Bit)**
3	000 - 255	**Tilt**
4	000 - 255	**Leichter Tilt (niederwertigstes Bit)**
5	000 - 255	**Pan/Tilt-Geschwindigkeit (000 = schnell bis 255 = langsam)**
6	000 - 255	**Dimmer (0 bis 100 %)**
7		**Strobe/Shutter-Effekt**
	000 - 007	Shutter geschlossen (keine Ausgabe)
	008 - 015	Shutter offen
	016 - 131	Strobe 1 (langsam → schnell)
	132 - 139	Shutter offen
	140 - 181	Strobe 2: langsames Öffnen/sofortiges Schließen (langsam → schnell)
	182 - 189	Shutter offen
	190 - 231	Strobe 3: sofortiges Öffnen/langsames Schließen (langsam → schnell)
	232 - 239	Shutter offen
	240 - 247	Strobe 4: Zufälliges Strobe
	248 - 255	Shutter offen
8		**Farbrad**
	000 - 007	FARBE 1 - Weiß (offen)
	008 - 015	FARBE 2 - Hellblau
	016 - 023	FARBE 3 - Grün
	024 - 031	FARBE 4 - Orange
	032 - 039	FARBE 5 - Gelb
	040 - 047	FARBE 6 - Magenta

KANAL	WERT	FUNKTION
	048 - 055	FARBE 7 - Blau
	056 - 063	FARBE 8 - Rot
	064 - 127	Indizierung (dazwischenliegende Positionen)
	128 - 189	Farbrad dreht sich im Uhrzeigersinn (schnell → langsam)
	190 - 193	Farbrad dreht sich nicht
	194 - 255	Farbrad dreht sich gegen den Uhrzeigersinn (langsam → schnell)
9		**Goborad - Gobo-Auswahl**
	000 - 007	OFFEN (kein Gobo)
	008 - 015	GOBO 1
	016 - 023	GOBO 2
	024 - 031	GOBO 3
	032 - 039	GOBO 4
	040 - 047	GOBO 5
	048 - 055	GOBO 6
	056 - 063	GOBO 7
	064 - 073	GOBO 1 - Shaking
	074 - 082	GOBO 2 - Shaking
	083 - 091	GOBO 3 - Shaking
	092 - 100	GOBO 4 - Shaking
	101 - 109	GOBO 5 - Shaking
	110 - 118	GOBO 6 - Shaking
	119 - 127	GOBO 7 - Shaking
	128 - 189	Goborad dreht sich im Uhrzeigersinn (schnell → langsam)
	190 - 193	Goborad dreht sich nicht
	194 - 255	Goborad dreht sich gegen den Uhrzeigersinn (langsam → schnell)
10		**Goborad-Drehung**
	000 - 127	Indizierte Positionierung: 0° - 360°
	128 - 189	Gobo dreht sich im Uhrzeigersinn (schnell → langsam)
	190 - 193	Gobo dreht sich nicht
	194 - 255	Gobo dreht sich gegen den Uhrzeigersinn (langsam → schnell)
11		**Prisma ein/aus**
	000 - 127	Prisma-Effekt AUS
	128 - 255	Prisma-Effekt EIN
12		**Prisma - Rotation**
	000 - 127	Indizierte Positionierung: 0° - 360°
	128 - 189	Prisma dreht sich im Uhrzeigersinn (schnell → langsam)
	190 - 193	Prisma dreht sich nicht
	194 - 255	Prisma dreht sich gegen den Uhrzeigersinn (langsam → schnell)
13	000 - 255	**Fokus (weit nach nah)**
14		**Sonderfunktionen**
	000 - 069	Keine Funktion
	070 - 079	Blackout während Pan/Tilt aktivieren (*)
	080 - 089	Blackout während Pan/Tilt deaktivieren (*)
	090 - 099	Blackout während Farbwechsel aktivieren (*)
	100 - 109	Blackout während Farbwechsel deaktivieren (*)
	110 - 119	Blackout während Gobowechsel aktivieren (*)
	120 - 129	Blackout während Gobowechsel deaktivieren (*)
	130 - 139	Keine Funktion
	140 - 149	Pan/Tilt zurücksetzen (*)
	150 - 159	Farbe zurücksetzen (*)
	160 - 169	Gobo zurücksetzen (*)

KANAL	WERT	FUNKTION
	170 - 179	Keine Funktion
	180 - 189	Fokus zurücksetzen (*)
	190 - 199	Keine Funktion
	200 - 209	Alle zurücksetzen (*)
	210 - 219	Blackout während Gobo/Farb- oder Pan/Tilt-Wechsel aktivieren (*)
	220 - 229	Blackout während Gobo/Farb- oder Pan/Tilt-Wechsel deaktivieren (*)
	230 - 255	Keine Funktion

Hinweis (*): *Die Funktionsverzögerung ist auf 3 Sekunden eingestellt. Die ausgewählte Funktion ist nur aktiv, wenn der entsprechenden DMX-Wert mindestens 3 Sekunden lang empfangen wird.*

DMX-KONFIGURATION DES BT-150LS IM 15CH-MODUS:

KANAL	WERT	FUNKTION
1	000 - 255	**Pan**
2	000 - 255	**Leichter Pan (niederwertigstes Bit)**
3	000 - 255	**Tilt**
4	000 - 255	**Leichter Tilt (niederwertigstes Bit)**
5	000 - 255	**Pan/Tilt-Geschwindigkeit (000 = schnell bis 255 = langsam)**
6	000 - 255	**Dimmer (0 bis 100 %)**
7		**Strobe/Shutter-Effekt**
	000 - 007	Shutter geschlossen (keine Ausgabe)
	008 - 015	Shutter offen
	016 - 131	Strobe 1 (langsam → schnell)
	132 - 139	Shutter offen
	140 - 181	Strobe 2: langsames Öffnen/sofortiges Schließen (langsam → schnell)
	182 - 189	Shutter offen
	190 - 231	Strobe 3: sofortiges Öffnen/langsames Schließen (langsam → schnell)
	232 - 239	Shutter offen
	240 - 247	Strobe 4: Zufälliges Strobe
	248 - 255	Shutter offen
8		**Farbrad**
	000 - 007	FARBE 1 - Weiß (offen)
	008 - 015	FARBE 2 - Hellblau
	016 - 023	FARBE 3 - Grün
	024 - 031	FARBE 4 - Orange
	032 - 039	FARBE 5 - Gelb
	040 - 047	FARBE 6 - Magenta
	048 - 055	FARBE 7 - Blau
	056 - 063	FARBE 8 - Rot
	064 - 127	Indizierung (dazwischenliegende Positionen)
	128 - 189	Farbrad dreht sich im Uhrzeigersinn (schnell → langsam)
	190 - 193	Farbrad dreht sich nicht
	194 - 255	Farbrad dreht sich gegen den Uhrzeigersinn (langsam → schnell)
9		**Goborad - Gobo-Auswahl**
	000 - 007	OFFEN (kein Gobo)
	008 - 015	GOBO 1
	016 - 023	GOBO 2
	024 - 031	GOBO 3
	032 - 039	GOBO 4
	040 - 047	GOBO 5

KANAL	WERT	FUNKTION
	048 - 055	GOBO 6
	056 - 063	GOBO 7
	064 - 073	GOBO 1 - Shaking
	074 - 082	GOBO 2 - Shaking
	083 - 091	GOBO 3 - Shaking
	092 - 100	GOBO 4 - Shaking
	101 - 109	GOBO 5 - Shaking
	110 - 118	GOBO 6 - Shaking
	119 - 127	GOBO 7 - Shaking
	128 - 189	Goborad dreht sich im Uhrzeigersinn (schnell → langsam)
	190 - 193	Goborad dreht sich nicht
	194 - 255	Goborad dreht sich gegen den Uhrzeigersinn (langsam → schnell)
10		**Goborad - Rotation**
	000 - 127	Indizierte Positionierung: 0° - 360°
	128 - 189	Gobo dreht sich im Uhrzeigersinn (schnell → langsam)
	190 - 193	Gobo dreht sich nicht
	194 - 255	Gobo dreht sich gegen den Uhrzeigersinn (langsam → schnell)
11		**Prisma ein/aus**
	000 - 127	Prisma-Effekt AUS
	128 - 255	Prisma-Effekt EIN
12		**Prisma - Rotation**
	000 - 127	Indizierte Positionierung: 0° - 360°
	128 - 189	Prisma dreht sich im Uhrzeigersinn (schnell → langsam)
	190 - 193	Prisma dreht sich nicht
	194 - 255	Prisma dreht sich gegen den Uhrzeigersinn (langsam → schnell)
13	000 - 255	**Fokus (weit nach nah)**
14		**Sonderfunktionen**
	000 - 069	Keine Funktion
	070 - 079	Blackout während Pan/Tilt aktivieren (*)
	080 - 089	Blackout während Pan/Tilt deaktivieren (*)
	090 - 099	Blackout während Farbwechsel aktivieren (*)
	100 - 109	Blackout während Farbwechsel deaktivieren (*)
	110 - 119	Blackout während Gobowechsel aktivieren (*)
	120 - 129	Blackout während Gobowechsel deaktivieren (*)
	130 - 139	Keine Funktion
	140 - 149	Pan/Tilt zurücksetzen (*)
	150 - 159	Farbe zurücksetzen (*)
	160 - 169	Gobo zurücksetzen (*)
	170 - 179	Keine Funktion
	180 - 189	Fokus zurücksetzen (*)
	190 - 199	Keine Funktion
	200 - 209	Alle zurücksetzen (*)
	210 - 219	Blackout während Gobo/Farb- oder Pan/Tilt-Wechsel aktivieren (*)
	220 - 229	Blackout während Gobo/Farb- oder Pan/Tilt-Wechsel deaktivieren (*)
	230 - 255	Keine Funktion
15		**Geschwindigkeit der Farbe**
	000 - 254	Schrittweise Geschwindigkeitssteuerung (schnell → langsam)
	255	Schnell

ROTIERENDE GOBOS

Das Goborad enthält 7 rotierende Standard-Gobos (Gobogröße: 26,8 mm - Bildgröße: 22,0 mm) + offen

Diese Gobos können mit Ihren eigenen, angepassten Gobos ausgewechselt werden. Es können sowohl Metall- als auch Glas-Gobos verwendet werden.

Auswechseln der Gobos:

- Schalten Sie den Scheinwerfer aus und stecken Sie das Netzkabel ab. Warten Sie, bis sich das Gerät abgekühlt hat.
- Entfernen Sie die Kunststoffabdeckung mit einem Kreuzschlitzschraubendreher (PH2) vom Kopf
- Suchen Sie das Goborad mit den rotierenden Gobos.
- Jedes der rotierenden Gobos befindet sich in einem separaten Halter, der leicht aus dem Rad entfernt werden kann, indem er ein wenig nach oben angehoben und herausgenommen wird.
- Das Gobo ist in der Halterung mit einer Drahtklemme befestigt: Entfernen Sie vorsichtig die Drahtklemme.
- Entfernen Sie das Gobo und ersetzen Sie es durch ein neues
- Setzen Sie die Drahtklemme wieder richtig ein und lassen Sie den Halter wieder im Goborad einrasten.
- Befestigen Sie die Kunststoffabdeckung mit einem Kreuzschlitzschraubendreher (PH2) wieder am Kopf
- Fertig.

BETRIEB MIT CA8 ODER RF8SET

Im Einzel- und Master/Slave-Modus ist es sehr empfehlenswert, ein CA-8 “Kabel-Controller” oder RF-8SET “Funk-Controller” zu verwenden.

- **CA-8 kabelgebundene Fernsteuerung:** Verbinden Sie die Fernsteuerung mit den Buchseneingang des ersten Geräts (Master).
- **RF-8SET drahtlose Fernsteuerung:** Die drahtlose Fernsteuerung besteht aus 2 Teilen:
  - **RF-8T:** Kleiner RF-Transmitter, der bis zu 5 Effekte steuern kann.
  - **RF-8R:** Kleiner Funkempfänger, der an den 5-poligen DIN-Eingang des BT-150LS angeschlossen wird. Für weitere Informationen siehe die Bedienungsanleitung des Empfängers.

Nun können Sie alle angeschlossenen Einheiten steuern:

STANDBY-TASTE:

Drücken Sie diese Taste, um den Blackout-Modus auf allen angeschlossenen Einheiten zu starten oder zu beenden.

MODUS/FUNKTIONS-TASTEN:

Mit MODE können Sie 3 verschiedene Modi wählen:

- **Die LED ist aus:** Mit der FUNCTION-Taste können Sie verschiedene Strobe-Modi wählen, wie z. B. „Musik-Strobe“.
- **Die LED blinkt:** Mit FUNCTION können Sie verschiedene Shows wählen.
- **Die LED leuchtet:** (Der Musikmodus ist vorübergehend ausgeschaltet).
  - **Drücken Sie kurz die Taste FUNCTION:** Ändert die Farben.
  - **Drücken Sie länger die Taste FUNCTION:** Ändert die Gobos.

PFLEGE

- Stellen Sie sicher, dass sich keine unbefugten Personen unterhalb des Geräts befinden, während es gewartet wird.
- Schalten Sie das Gerät aus, ziehen Sie den Netzstecker und warten Sie, bis es sich abgekühlt hat.

Während der Wartung sind folgende Punkte ganz besonders zu beachten:

- Sämtliche Schrauben zur Installation und Befestigung der gesamten Teile müssen fest angezogen und rostfrei sein.
- Gehäuse, Befestigungsmaterialien und Aufhängungen (Decke, Balken, abgehängte Decken) dürfen keine Anzeichen von Verformung aufweisen.
- Ist die Optik sichtbar beschädigt (Sprünge oder tiefe Kratzer), dann müssen die entsprechenden Teile ausgetauscht werden.
- Das Netzkabel muss stets in einwandfreiem Zustand sein und selbst bei kleinsten Beschädigungen erneuert werden.
- Zur Vermeidung von Überhitzung müssen die Ventilatoren (sofern vorhanden) und Lüftungsschlitze monatlich gereinigt werden.
- Das Geräteinnere mindestens einmal pro Jahr mit einem Staubsauger oder einer Luftdüse reinigen.
- Die Reinigung der inneren und äußeren optischen Linsen und/oder Spiegel muss in regelmäßigen Abständen zur Beibehaltung einer optimalen Lichtausbeute vorgenommen werden. Die Reinigungsintervalle hängen stark von der Umgebung ab, in welcher das Gerät eingesetzt sind: feuchte, verrauchte oder besonders verschmutzte Umgebungen führen zu einer stärkeren Verschmutzung der Geräteoptik.
    - Mit einem weichem Tuch und gewöhnlichem Glasreiniger säubern.
    - Alle Teile stets gut abtrocknen.
    - Reinigen Sie die externen optischen Komponenten regelmäßig in einem Intervall von 30 Tagen.
    - Reinigen Sie die internen optischen Komponenten wenigstens einmal in einem Zeitraum von 90 Tagen.

Achtung: Wir empfehlen dringend, die Reinigung des Geräteinneren nur von qualifiziertem Personal durchführen zu lassen!

TECHNISCHE DATEN

Netzspannung:	AC 100 - 240 V, 50/60 Hz
Leistungsaufnahme:	226 Watt
Sicherung:	6,3 A/250 V
Musiksteuerung:	Eingebautes Mikrofon
Schwenken/Kippen	540°/270°
Abstrahlwinkel:	13°
DMX-Anschlüsse:	3-poliger XLR-Stecker/Buchse
Led:	1 weiße LED 150 Watt
Abmessungen:	Siehe Zeichnung
Gewicht:	14 kg

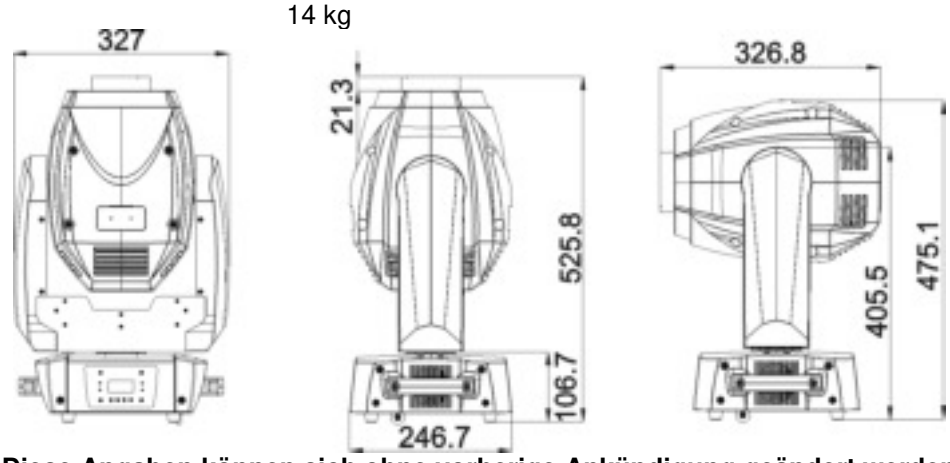

Diese Angaben können sich ohne vorherige Ankündigung geändert werden
Sie können die neueste Version dieser Bedienungsanleitung von unserer Website
www.briteq-lighting.com herunterladen

MANUAL DE INSTRUCCIONES

Gracias por comprar este producto de Briteq®. Para aprovechar al máximo todas las posibilidades y para su propia seguridad, lea detenidamente este manual de instrucciones antes de comenzar a utilizar la unidad.

CARACTERÍSTICAS

Esta unidad tiene supresión de radio interferencia. Este producto cumple con los requerimientos de las normas actuales, tanto europeas como nacionales a tal respecto. Dicha conformidad ha sido establecida y las declaraciones y documentos pertinentes han sido depositados por el fabricante.

- Un proyector con cabezal móvil muy brillante basado en un potente módulo LED de 150 W.
- Gran salida de luz y gobos nítidos, gracias su excelente óptica
- Perfecto para empresas de alquiler, escenarios, discotecas...
- La unidad puede ser controlada de diferentes modos:
  - Control DMX: mediante 14 o 15 canales
  - Modo autónomo: Activado por sonido mediante el micrófono interno
  - Modo Master/Slave para maravillosos shows sincronizados
- Ruedas Gobo con 7 gobos giratorios + apertura
- Rueda de color independiente con 7 colores + blanco
- Prisma indexado de 3 caras, rotatorio
- Foco controlado por DMX
- Reposicionamiento automático de X/Y
- Atenuación entre 0 y 100% y función de luz estroboscópica de alta frecuencia
- Los controladores remotos opcionales se pueden utilizar: por cable CA8 o de modo inalámbrico RF8-SET
- La fácil actualización del firmware mantiene su máquina al día en todo momento (se requiere un actualizador de firmware opcional)
- Visualizador LED para una fácil navegación por el MENU
- Ángulo del haz = 13°
- Equipado con soportes omega para una instalación rápida

ANTES DE USAR

- Antes de comenzar a utilizar esta unidad, compruebe si no ha sufrido daños durante el transporte. Si hubiera alguno, no utilice el dispositivo y consulte primero con su distribuidor.
- **Importante:** Este dispositivo salió de nuestra fábrica en perfectas condiciones y bien embalado. Es absolutamente necesario que se obedezcan al pie de la letra las instrucciones y advertencias de seguridad que aparecen en este manual de usuario. Cualquier daño causado por una mala manipulación no estará cubierto por la garantía. El distribuidor no aceptará ninguna responsabilidad por defectos o problemas resultantes causados por no obedecer lo indicado en este manual de usuario.
- Mantenga este folleto en un lugar seguro para futuras consultas. Si vende este equipo, asegúrese de incluir este manual de usuario.

Compruebe el contenido:

Verifique que la caja contenga los elementos siguientes:

- Unidad BT-150LS
- Abrazadera de bloqueo rápido “Omega”
- Cable de alimentación IEC
- Cáncamo para instalación de un cable de seguridad opcional
- Instrucciones de funcionamiento

INSTRUCCIONES DE SEGURIDAD:

PRECAUCIÓN: Para reducir el riesgo de descarga eléctrica, no retire la cubierta superior. Dentro no hay componentes que puedan ser reparados por el usuario. Dirija cualquier reparación o mantenimiento solamente a personal cualificado.

El símbolo de relámpago con punta de flecha dentro de un triángulo equilátero advierte al usuario de la presencia de “tensiones peligrosas” no aisladas dentro de la carcasa del producto que pueden ser de una magnitud suficiente como para constituir un riesgo de descarga eléctrica.

El signo de admiración dentro de un triángulo equilátero advierte al usuario de la presencia de instrucciones importantes relacionadas con la operación y el mantenimiento (reparación) en la literatura que se entrega junto con el equipo.

Este símbolo significa: sólo para uso en interiores.

Este símbolo significa: lea las instrucciones

Este símbolo significa: Equipo eléctrico de seguridad Clase I

El dispositivo no es adecuado para el montaje directo sobre superficies normalmente inflamables. (apto solamente para el montaje sobre superficies no combustibles)

PRECAUCIÓN: No mire a las lámparas cuando estén encendidas. Pueden dañar la vista.

- Para proteger el medio ambiente, intente reciclar el material del embalaje en la mayor medida posible.
- Para evitar el riesgo de incendio o de descarga eléctrica, no exponga este aparato a la lluvia ni a la humedad.
- Para evitar que se forme condensación en el interior del equipo, permita que la unidad se adapte a la temperatura del entorno cuando se lleve a una habitación cálida después del transporte. La condensación impide a veces que la unidad trabaje a plena capacidad e incluso puede causar averías.
- Esta unidad es solamente para uso en interiores.
- No coloque objetos metálicos ni derrame líquidos dentro de la unidad. Puede provocar una descarga eléctrica o un mal funcionamiento. Si un objeto extraño se introduce dentro de la unidad, desconecte de inmediato la alimentación eléctrica.
- Coloque el proyector en un lugar bien ventilado, lejos de materiales y/o líquidos inflamables. El proyector debe estar fijo con al menos 50 cm de separación de las paredes de su alrededor.
- No cubra ninguna abertura de ventilación ya que esto puede provocar sobrecalentamiento.
- Evite emplearlo en ambientes polvorientos y limpie la unidad con regularidad.
- Mantenga la unidad lejos de los niños.
- Este equipo no debe ser utilizado personas inexpertas.
- La temperatura ambiente máxima segura es de 40°C. No utilice esta unidad a temperaturas ambiente más altas.
- Asegúrese de que el área que se encuentra bajo el lugar de instalación esté libre de personas no autorizadas durante la subida, bajada y reparación del aparato.
- Deje enfriar el dispositivo unos 10 minutos antes de realizar cualquier mantenimiento o reparación.
- Siempre desenchufe la unidad cuando no se vaya a utilizar durante un período de tiempo prolongado o cuando vayan realizar labores de mantenimiento o reparación.
- La instalación eléctrica debe realizarla solamente personal cualificado, de acuerdo con la normativa sobre seguridad eléctrica y mecánica de su país.
- Compruebe que la tensión disponible sea la indicada en la unidad.
- El cable de alimentación debe estar siempre en perfectas condiciones. Apague de inmediato la unidad cuando el cable de alimentación esté aplastado o dañado. Debe ser sustituido por el fabricante, por su representante de servicio técnico o por una persona de cualificación similar para evitar riesgos.
- ¡Nunca permita que el cable de alimentación haga contacto con otros cables!
- Este proyector debe conectarse a tierra para cumplir con las normas de seguridad.
- No conecte la unidad a un dispositivo de atenuación.
- Cuando instale la unidad utilice siempre un cable de seguridad apropiado y certificado.

- Para evitar descargas eléctricas, no abra la cubierta. Dentro no hay componentes que puedan ser reparados por el usuario.
- **Nunca** repare un fusible o puentee el soporte del fusible. ¡**Siempre** sustituya un fusible dañado por otro del mismo tipo y las mismas especificaciones eléctricas!
- En el caso de que haya serios problemas de funcionamiento, deje de usar el aparato y contacte inmediatamente con su distribuidor.
- La carcasa y las lentes deben sustituirse si están visiblemente dañadas.
- Utilice el embalaje original cuando haya que transportar el dispositivo.
- Por razones de seguridad, está prohibido realizar modificaciones no autorizadas a la unidad.

Importante: ¡Nunca mire directamente a la fuente de luz! No use efectos de luz en presencia de personas que padezcan de epilepsia.

MONTAJE EN ALTURA (SOBRE LA CABEZA)

- **Importante: La instalación debe efectuarla solamente personal de servicio cualificado. Una instalación no adecuada puede dar como resultado lesiones serias y/o daños a la propiedad. ¡Colocar el dispositivo sobre un montaje en altura requiere una gran experiencia! Deben respetarse los límites de carga de trabajo, utilizarse materiales de instalación certificados, el dispositivo instalado debe inspeccionarse con regularidad por motivos de seguridad.**
- Asegúrese de que el área que se encuentra bajo el lugar de instalación esté libre de personas no autorizadas durante la subida, bajada y reparación del aparato.
- Coloque el proyector en un lugar bien ventilado, lejos de materiales y/o líquidos inflamables. El proyector debe estar fijo **con al menos 50 cm** de separación de las paredes de su alrededor.
- El dispositivo debe instalarse fuera del alcance de las personas y fuera de las áreas donde las personas puedan pasar o permanezcan sentadas.
- Antes de subir el proyector para su colocación, asegúrese de que el área de instalación pueda sostener una carga puntual mínima de 10 veces el peso del dispositivo.
- Utilice siempre un cable de seguridad certificado (número 3 en la imagen) que pueda sostener 12 veces el peso del dispositivo al instalar la unidad. Esta segunda fijación de seguridad debe instalarse de forma que ninguna parte de la instalación pueda caer más de 20 cm si la fijación principal falla.

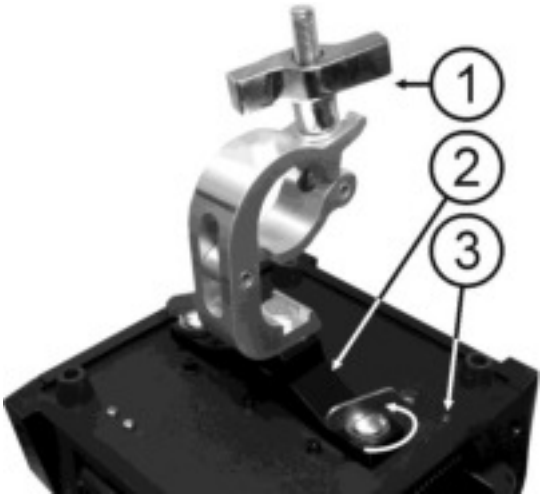

- El dispositivo debe fijarse bien, ¡un montaje que permita el balanceo es peligroso y no debe considerarse!
- No cubra ninguna abertura de ventilación ya que esto puede provocar sobrecalentamiento.
- El operador tiene que estar seguro de que las instalaciones técnicas de la máquina y las relacionadas con la seguridad son aprobadas por un experto antes de utilizarlas por primera vez. Las instalaciones deben inspeccionarse anualmente por una persona con experiencia para asegurarse de que la seguridad es óptima.

1. **Pinza Opcional**
2. **Anclaje tipo omega especial (incluido)**
3. **Orificio roscado, utilizado para instalar la argolla suministrada**
4. **Cable opcional de seguridad**

CÓMO CONFIGURAR LA UNIDAD

PANEL DE CONTROL:

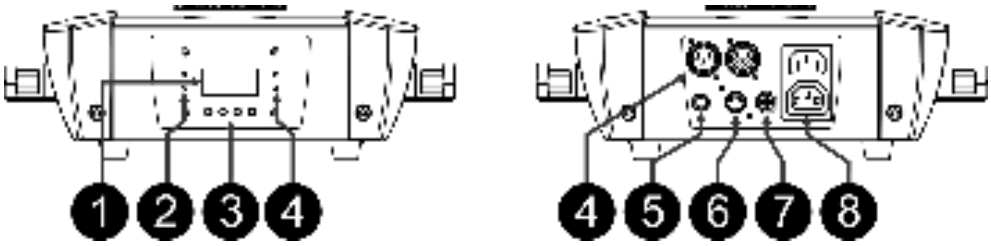

1. **PANTALLA** muestra los diversos MENUs y las funciones seleccionadas.
2. **LEDS**

DMX	Encendido	Entrada DMX presente
MASTER	Encendido	Modo maestro
SLAVE	Encendido	Modo Esclavo
SOUND	Parpadeando	Activación por sonido

3. **BOTONES**

MENU	Para seleccionar las funciones de programación
ABAJO	Ir hacia atrás en las funciones seleccionadas
ARRIBA	Ir hacia delante en las funciones seleccionadas
ENTER	Para confirmar las funciones seleccionadas

4. **ENTRADAS/SALIDA DMX:** Se utiliza para el enlace con DMX512. Utilice un cable balanceado XLR M/H de 3 pines de buena calidad para enlazar las unidades entre sí.
5. **ENTRADA DEL MANDO A DISTANCIA CABLEADO:** Utilizado para conectar un controlador manual CA-8 sencillo mientras que la unidad se utiliza en modo autónomo o en el modo maestro/esclavo.
6. **ENTRADA DEL MANDO A DISTANCIA CABLEADO:** Utilizada para conectar un controlador inalámbrico RF-8 mientras que la unidad se utiliza en modo autónomo o en el modo maestro/esclavo.
7. **FUSIBLE DE LA RED ELÉCTRICA:** ¡Protege los sistemas electrónicos internos, no el conector de entrada/salida! Sustituya siempre el fusible por uno del mismo valor.
8. **ENTRADA DE ALIMENTACIÓN/SALIDA:** Conectores IEC: conecte el cable de alimentación suministrado en el conector de entrada; el conector de salida se puede usar para dar alimentación a la siguiente unidad de la cadena.

MENÚ PRINCIPAL:

- Para seleccionar cualquiera de las funciones, pulse el botón MENU varias veces hasta que aparezca la función deseada en el visualizador o use los botones ABAJO y ARRIBA para desplazarse por el menú.
- Seleccione la función con el botón ENTER (el visualizador parpadea).
- Use los botones ABAJO y ARRIBA para cambiar el modo o el valor.
- Una vez seleccionado el modo o el valor deseado, pulse el botón ENTER para confirmar.
- Luego pulse el botón MENU durante 2 segundos para salir del modo de programación y guardar la nueva configuración en la memoria.

Dirección DMX

Se utiliza para establecer la dirección de inicio en una configuración DMX.

- Pulse el botón MENU “DMX Address” que se muestre en pantalla.
- Pulse el botón ENTER, la pantalla empieza a parpadear.
- Utilice los botones ABAJO y ARRIBA para cambiar la dirección DMX512.
- Una vez que se muestre en el visualizador la dirección correcta, presione el botón ENTER para guardarla.

Para regresar al menú principal sin realizar ningún cambio, pulse brevemente el botón MENU.
Para salir del modo de programación y guardar la nueva configuración en la memoria: Pulse el botón MENU durante alrededor de 2 segundos.

Modo de canal

Se utiliza para establecer el modo de configuración de canal deseado.

- Pulse el botón MENU hasta que "Channel mode" aparezca en pantalla.
- Pulse el botón ENTER, la pantalla empieza a parpadear.
- Use el botón ABAJO y ARRIBA para seleccionar modo **14Ch** u **15Ch**.
- Una vez que se muestre en el visualizador el modo de configuración de canal deseado, presione el botón ENTER para guardarla.

Para regresar al menú principal sin realizar ningún cambio, pulse brevemente el botón MENU.
Para salir del modo de programación y guardar la nueva configuración en la memoria: pulse el botón MENU durante 2 segundos.

Modo Show

Elija el modo Show cuando la unidad será usada en modo autónomo o master/slave.

- Pulse el botón MENU hasta que "Show Mode" aparezca en pantalla.
- Pulse el botón ENTER, la pantalla empieza a parpadear.
- Use los botones ABAJO y ARRIBA para seleccionar uno de los espectáculos disponibles:
  - **Show 1:** El aparato se coloca **en el suelo**. Movimiento vertical con ángulo de 210º.
  - **Show 2:** El aparato se coloca **bajo el techo**. Movimiento vertical con ángulo de 90º.
  - **Show 3:** El aparato se coloca **en un podio, frente a la audiencia.** El foco siempre está proyectando en la dirección de la audiencia; o sea delante del escenario. Ángulo de movimiento horizontal (de izquierda a derecha a izquierda): 160°. Ángulo de movimiento vertical: 90º (60º sobre la horizontal; 30º bajo la horizontal.)
  - **Show 4:** El aparato se coloca **bajo el techo**. El foco es proyectado principalmente frente al escenario. Ángulo de movimiento horizontal (de izquierda a derecha a izquierda):160°. Ángulo de movimiento vertical: 90º (verticalmente, hacia delante 75º; hacia atrás 15º).
- Una vez que se muestre en el visualizador el modo correcto, presione el botón ENTER para guardarlo.

Para regresar al menú principal sin realizar ningún cambio, pulse brevemente el botón MENU.
Para salir del modo de programación y guardar la nueva configuración en la memoria: pulse el botón MENU durante 2 segundos.

Modo Esclavo

Se utiliza para hacer que la unidad esclava trabaje en oposición a la unidad maestra o que trabaje en completo sincronismo.

- Pulse el botón MENU "Slave Mode" que se muestre en pantalla.
- Pulse el botón ENTER, la pantalla empieza a parpadear.
- Use los botones ABAJO y ARRIBA para seleccionar modo Slave 1 (normal) o Slave 2 (show invertido).
- Una vez seleccionado el modo, presione el botón ENTER para guardarlo.

Para regresar al menú principal sin realizar ningún cambio, pulse brevemente el botón MENU.
Para salir del modo de programación y guardar la nueva configuración en la memoria: Pulse el botón MENU durante alrededor de 2 segundos.

Modo apagado

Con esta opción podrá seleccionar cuál será el comportamiento del proyector cuando pierda la señal DMX o cuando no esté conectado.

- **Modo M/S (modo maestro/esclavo):** Cuando no se detecta señal DMX, el proyector comienza a funcionar en modo autónomo. Los programas internos se activan al ritmo de la música mediante el micrófono incorporado.
- **HOLD:** Cuando no se detecta la señal DMX, la unidad conserva los últimos valores dmx recibidos y espera la señal DMX.
- **BLACKOUT:** Cuando no se detecta señal DMX, la unidad entra en modo apagado y espera a la señal DMX.

- Pulse el botón MENU "Black Out" que se muestre en pantalla.
- Pulse el botón ENTER, la pantalla empieza a parpadear.
- Use los botones ABAJO y ARRIBA para seleccionar uno de los espectáculos disponibles.
- Una vez seleccionado el modo, presione el botón ENTER para guardarlo.

Para regresar al menú principal sin realizar ningún cambio, pulse brevemente el botón MENU.
Para salir del modo de programación y guardar la nueva configuración en la memoria: pulse el botón MENU durante 2 segundos.

Estado del Sonido

La unidad trabaja al ritmo del tiempo cuando se utiliza en modo autónomo o maestro/esclavo

- Pulse el botón MENU "Sound State" que se muestre en pantalla.
- Pulse el botón ENTER, la pantalla empieza a parpadear.
- Utilice los botones ABAJO y ARRIBA para seleccionar el modo "On" u "Off".
- Una vez seleccionado el modo, presione el botón ENTER para guardarlo.

Para regresar al menú principal sin realizar ningún cambio, pulse brevemente el botón MENU.
Para salir del modo de programación y guardar la nueva configuración en la memoria: pulse el botón MENU durante 2 segundos.

Sensibilidad del Sonido

Se utiliza para establecer la sensibilidad del micrófono interno

- Pulse el botón MENU "Sound Sense" que se muestre en pantalla.
- Pulse el botón ENTER, la pantalla empieza a parpadear.
- Utilice los botones ABAJO y ARRIBA para seleccionar un valor entre "0" (muy baja sensibilidad) y "100" (alta sensibilidad).
- Una vez seleccionado el modo, presione el botón ENTER para guardarlo.

Para regresar al menú principal sin realizar ningún cambio, pulse brevemente el botón MENU.
Para salir del modo de programación y guardar la nueva configuración en la memoria: pulse el botón MENU durante 2 segundos.

Inversión Horizontal

Normal: Movimiento horizontal no invertido.
Inversión Horizontal: Movimiento horizontal invertido.

- Pulse el botón MENU hasta que aparezca la pantalla "Pan Inverse".
- Pulse el botón ENTER, la pantalla empieza a parpadear.
- Utilice los botones ABAJO y ARRIBA para seleccionar el modo "No" (normal), o "Yes" (inversión horizontal).
- Una vez seleccionado el modo, presione el botón ENTER para guardarlo.

Para regresar al menú principal sin realizar ningún cambio, pulse brevemente el botón MENU.
Para salir del modo de programación y guardar la nueva configuración en la memoria: pulse el botón MENU durante 2 segundos.

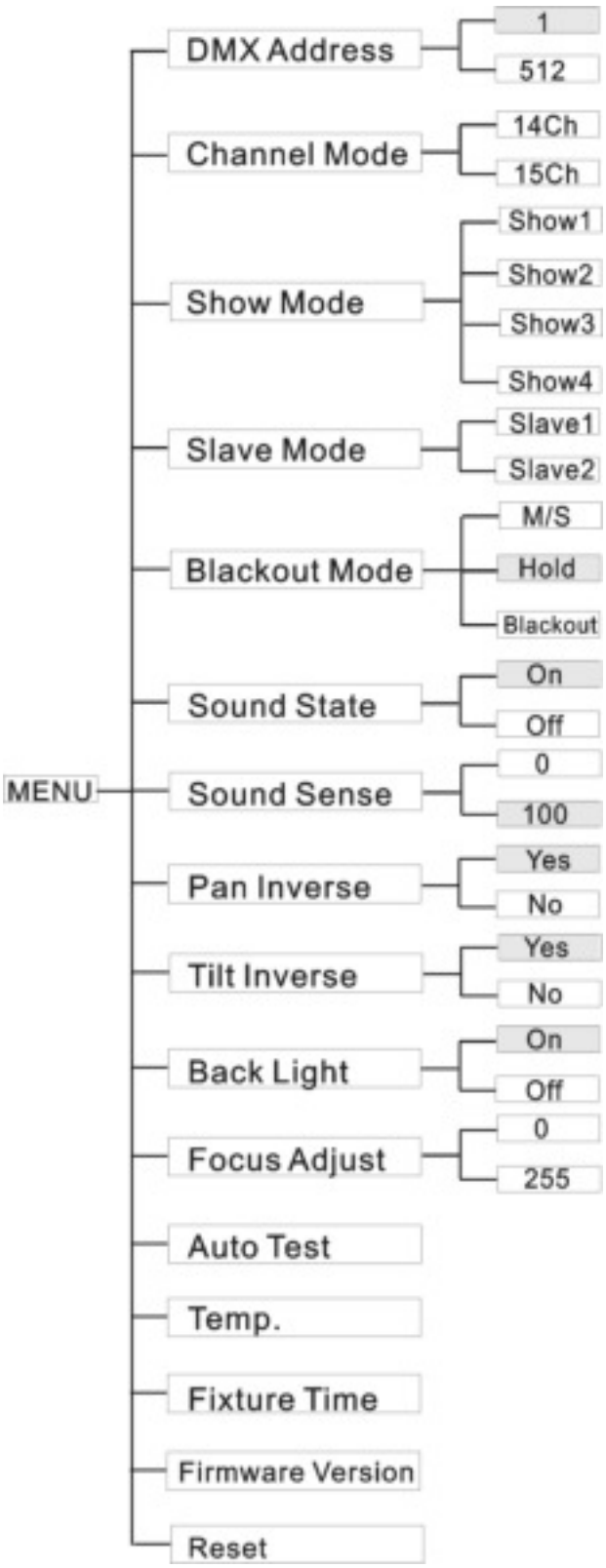

Inversión Vertical

Normal: Movimiento vertical no invertido.
Inversión Vertical: Movimiento vertical invertido.

- Pulse el botón MENU hasta que aparezca la pantalla "Tilt Inverse".
- Pulse el botón ENTER, la pantalla empieza a parpadear.

- Utilice los botones ABAJO y ARRIBA para seleccionar el modo “No” (normal), o “Yes” (inversión Vertical).
- Una vez seleccionado el modo, presione el botón ENTER para guardarlo.

Para regresar al menú principal sin realizar ningún cambio, pulse brevemente el botón MENU.
Para salir del modo de programación y guardar la nueva configuración en la memoria: pulse el botón MENU durante 2 segundos.

Retroiluminación

Retroiluminación encendida: El visualizador siempre está iluminado.
Retroiluminación apagada: El visualizador está oscuro cuando no se utiliza.

- Presione el botón MENU hasta que se muestre en el visualizador “Back Light”.
- Pulse el botón ENTER, la pantalla empieza a parpadear.
- Utilice los botones ABAJO y ARRIBA para seleccionar “On” (visualizador siempre iluminado) u “Off” (visualizador oscuro cuando no se utiliza).
- Una vez seleccionado el modo, presione el botón ENTER para guardarlo.

Para regresar al menú principal sin realizar ningún cambio, pulse brevemente el botón MENU.
Para salir del modo de programación y guardar la nueva configuración en la memoria: pulse el botón MENU durante 2 segundos.

Ajuste del Foco

Se utiliza para ayudarle a ajustar el foco de los gobos rotatorios.

- Presione el botón MENU hasta que se muestre en el visualizador “Focus Adjust”.
- Pulse el botón ENTER y la unidad se desplaza a la posición “90° en inclinación”.
- Pulse el botón ENTER y la unidad se desplaza a la posición “0° en orientación”.
- Pulse el botón ENTER y la unidad se desplaza a la posición “90° en orientación”.
- Pulse el botón ENTER y la unidad se desplaza a la posición “180° en orientación”.
- Pulse el botón ENTER y la unidad se desplaza a la posición “270° en orientación”.

En los 5 pasos anteriores podrá ajustar el enfoque usando los botones ARRIBA/ABAJO de la unidad (el visualizador mostrará el estado actual del enfoque).
Atención: Por favor, tenga en cuenta que solo podrá ajustar un “enfoque medio” para todas las 5 posiciones, de manera que no es posible ajustar un enfoque perfectamente preciso para todas ellas.

- Para regresar a las funciones, presione el botón MENU.
- Para salir del modo de programación y guardar la nueva configuración en la memoria: pulse el botón MENU durante 2 segundos.

Prueba automática

Utilizada para activar el programa interno “self-test” (autocomprobación) el cual verifica todas las posibilidades de la unidad.

- Presione el botón MENU hasta que se muestre en el visualizador “Auto Test”.
- Oprima el botón ENTER para iniciar el programa interno de autocomprobación.
- Para regresar a las funciones, presione el botón MENU.

Si desea volver al modo de funcionamiento normal: pulse el botón MENU durante aproximadamente 2 segundos.

Temperatura del interior de la unidad

Se utiliza para mostrar la temperatura del interior de la unidad

- Presione el botón MENU hasta que se muestre en el visualizador “Temp.”.
- Pulse el botón ENTER para mostrar la temperatura interna de la unidad en la pantalla.
- Para volver a las funciones, pulse otra vez el botón MENU.

Si desea volver al modo de funcionamiento normal: pulse el botón MENU durante aproximadamente 2 segundos.

Fixture Hours (Horas de la unidad)

Se utiliza para mostrar la cantidad de horas de trabajo de la unidad.

- Presione el botón MENU hasta que se muestre en el visualizador “Fixture Time”.
- Pulse el botón ENTER para mostrar la cantidad de horas de trabajo en la pantalla.
- Para regresar a las funciones, presione el botón MENU.

Si desea volver al modo de funcionamiento normal: pulse el botón MENU durante aproximadamente 2 segundos.

Versión de firmware

Se utiliza para mostrar la versión del software instalado en la unidad

- Presione el botón MENU hasta que se muestre en el visualizador “Firmware Version”.
- Oprima el botón ENTER para mostrar la versión de software en el visualizador.
- Para regresar a las funciones, presione el botón MENU.

Si desea volver al modo de funcionamiento normal: pulse el botón MENU durante aproximadamente 2 segundos.

Reiniciar

Se utiliza para forzar un reinicio de la unidad.

- Presione el botón MENU hasta que se muestre en el visualizador “Reset”.
- Presione el botón ENTER para reiniciar la unidad.

Si desea volver al modo de funcionamiento normal: pulse el botón MENU durante aproximadamente 2 segundos.

Por favor, consulte también el capítulo sobre la configuración de canal DMX de la unidad para saber cómo puede forzar un reinicio por DMX.

INSTALACIÓN ELÉCTRICA + DIRECCIONAMIENTO

⚠ **Importante: La instalación eléctrica debe realizarla solamente personal cualificado, de acuerdo con la normativa sobre seguridad eléctrica y mecánica de su país.**

Instalación eléctrica para 1 unidad autónoma:

- Simplemente inserte el cable de alimentación. La unidad comienza a trabajar inmediatamente en el modo autónomo.

Observación 1: *Puede conectar un mando a distancia CA-8 o RF-8 a la unidad si desea tener más control. Consulte “cómo operar la unidad” para aprender cómo hacerlo.*

Observación 2: *Si no hay salida, asegúrese de configurar la unidad en el modo maestro y establezca el modo de apagado (blackout) en “M/S” y el Modo de sonido (Sound Mode) en “On” (consulte el capítulo anterior).*

Instalación eléctrica para dos o más unidades en el modo master/slave:

En este modo las unidades mostrarán un espectáculo sincronizado, trabajando al ritmo de la música.

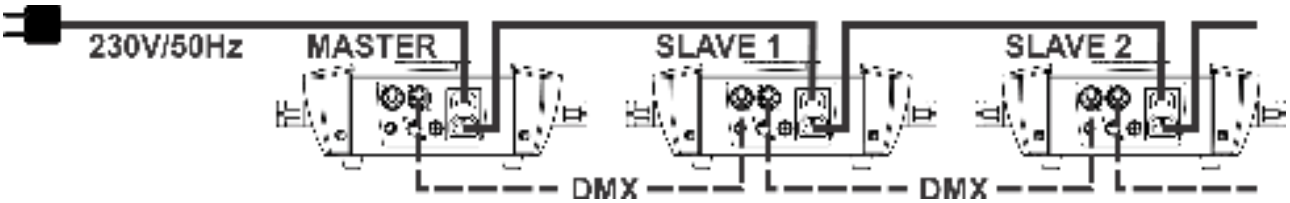

- Conecte desde 2 hasta un máximo de 16 unidades entre sí utilizando cables de micrófono balanceados de buena calidad. La primera unidad de la cadena actuará automáticamente como unidad maestra, las otras unidades actuarán automáticamente como esclavas.
- Asegúrese de que todas las unidades estén conectadas a la red eléctrica.
- ¡Hecho!

Observación 1: *Puede conectar un mando a distancia CA-8 o RF.8 a la unidad maestra si desea tener más control sobre la operación maestra/esclava*

Observación 2: *Si no hay salida, asegúrese de configurar la primera unidad en el modo maestro y establezca el modo de apagado (blackout) en “M/S” y el Modo de sonido (Sound Mode) en “On” (consulte el capítulo anterior)*

Instalación eléctrica en modo DMX:

- El protocolo DMX es una señal de alta velocidad ampliamente utilizada para controlar equipamiento de iluminación inteligente. Tiene que encadenar el controlador DMX y todas las unidades conectadas con un cable balanceado de buena calidad.
- Se utilizan tanto conectores XLR de 3 pines como XLR de 5 pines; no obstante, el XLR de 3 pines es más popular porque estos cables son compatibles con cables de audio balanceados.
  Disposición de los pines en XLR de 3 pines: Pin 1 = TIERRA ~ Pin 2 = Señal negativa (-) ~ Pin 3 = Señal positiva (+).

Disposición de los pines en XLR de 5 pines: Pin 1 = TIERRA ~ Pin 2 = Señal negativa (-) ~ Pin 3 = Señal positiva (+)~ los pines 4+5 no se usan.

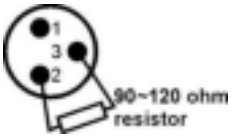

- Para evitar un comportamiento extraño de los efectos de luces debido a interferencias, debe utilizar una resistencia terminal de 90 Ω a 120 Ω al final de la cadena. Nunca utilice cables repartidores Y, ¡esto simplemente no funcionará!
- Asegúrese de que todas las unidades estén conectadas a la red eléctrica.
- Cada dispositivo de efectos de luces de la cadena tiene que tener su propia dirección de inicio, de manera que sepa cuáles comandos procedentes del controlador tiene que decodificar. En la sección siguiente aprenderá cómo configurar las direcciones DMX.

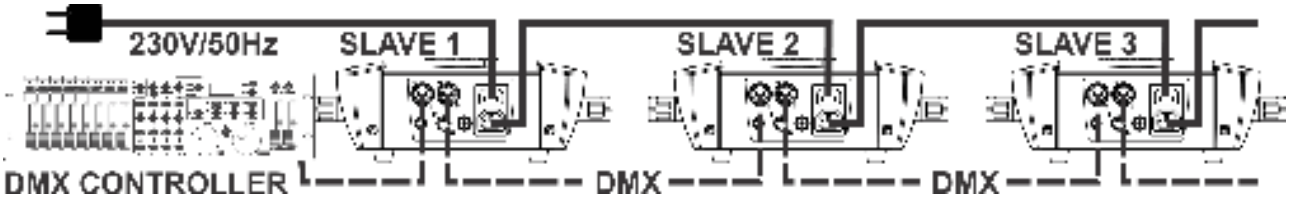

- **CÓMO ESTABLECER LA DIRECCIÓN DE INICIO CORRECTA:**

Consulte el capítulo anterior (Configuración de la dirección DMX-512) para aprender cómo establecer la dirección de inicio en esta unidad. La dirección de inicio de cada unidad es muy importante. Desafortunadamente, es imposible decirle en este manual de usuario cuáles direcciones de inicio tiene que establecer, porque esto depende completamente del controlador que utilice. De manera que consulte el manual de usuario de su controlador DMX para averiguar cuáles direcciones de inicio debe establecer.

CONFIGURACIÓN DMX DEL BT-150LS EN MODO 14 CANALES:

CANAL	VALOR	FUNCIÓN
1	000 – 255	**Pan**
2	000 – 255	**Ajustar orientación (Bit menos importante)**
3	000 – 255	**Elevación**
4	000 – 255	**Ajustar inclinación (Bit menos importante)**
5	000 – 255	**Velocidad en Orientación/Inclinación (000 = rápido ~ 255 = lento)**
6	000 – 255	**Atenuador (0 a 100%)**
7		**Efecto estroboscópico/obturador**
	000 – 007	Obturador cerrado (sin emisión)
	008 – 015	Obturador abierto
	016 – 131	Estroboscópio 1 (lento → rápido)
	132 – 139	Obturador abierto
	140 – 181	Estroboscópio 2: apertura lenta/cierre instantáneo (lento → rápido)
	182 – 189	Obturador abierto
	190 – 231	Estroboscópio 3: apertura instantánea/cierre lento (rápido → lento)
	232 – 239	Obturador abierto
	240 – 247	Estroboscópio 4: estrobo aleatorio
	248 – 255	Obturador abierto
8		**Rueda de colores**
	000 – 007	COLOR 1 – blanco (abierto)
	008 – 015	COLOR 2 - azul claro
	016 – 023	COLOR 3 - verde
	024 – 031	COLOR 4 - naranja
	032 – 039	COLOR 5 - amarillo
	040 – 047	COLOR 6 - magenta
	048 – 055	COLOR 7 - azul
	056 – 063	COLOR 8 - rojo

CANAL	VALOR	FUNCIÓN
	064 – 127	Indexación (posiciones intermedias)
	128 – 189	Rueda de colores girando en sentido de las agujas del reloj (rápido → lento)
	190 – 193	Rueda de colores deja de girar
	194 – 255	Rueda de colores girando en sentido contrario a las agujas del reloj (lento → rápido)
9		**Rueda de Gobos – Selección del Gobo**
	000 – 007	ABIERTO (sin gobo)
	008 – 015	GOBO 1
	016 – 023	GOBO 2
	024 – 031	GOBO 3
	032 – 039	GOBO 4
	040 – 047	GOBO 5
	048 – 055	GOBO 6
	056 – 063	GOBO 7
	064 – 073	GOBO 1 – Vibrando
	074 – 082	GOBO 2 – Vibrando
	083 – 091	GOBO 3 – Vibrando
	092 – 100	GOBO 4 – Vibrando
	101 – 109	GOBO 5 – Vibrando
	110 – 118	GOBO 6 – Vibrando
	119 – 127	GOBO 7 – Vibrando
	128 – 189	Rueda de gobos girando en sentido de las agujas del reloj (rápido → lento)
	190 – 193	Rueda de gobos deja de girar
	194 – 255	Rueda de gobos girando en sentido contrario a las agujas del reloj (lento → rápido)
10		**Rueda de Gobos – rotación**
	000 – 127	posicionamiento indexado: 0° – 360°
	128 – 189	Gobo girando en sentido de las agujas del reloj (rápido → lento)
	190 – 193	Gobo deja de girar
	194 – 255	Gobo girando en sentido contrario a las agujas del reloj (lento → rápido)
11		**Prisma activado/desactivado**
	000 – 127	Efecto prisma DESACTIVADO
	128 – 255	Efecto prisma ACTIVADO
12		**Prisma – rotación**
	000 – 127	posicionamiento indexado: 0° – 360°
	128 – 189	Prisma girando en sentido de las agujas del reloj (rápido → lento)
	190 – 193	Prisma deja de girar
	194 – 255	Prisma girando en sentido contrario a las agujas del reloj (lento → rápido)
13	000 – 255	**Foco (cercano a distante)**
14		**Funciones especiales**
	000 – 069	Sin función
	070 – 079	Activar apagado durante orientación/inclinación (*)
	080 – 089	Desactivar apagado durante orientación/inclinación (*)
	090 – 099	Activar apagado durante el cambio de color (*)
	100 – 109	Desactivar apagado durante el cambio de color (*)
	110 – 119	Activar apagado durante el cambio de gobo (*)
	120 – 129	Desactivar apagado durante el cambio de gobo (*)
	130 – 139	Sin función
	140 – 149	Restaurar orientación/nclinación (*)
	150 – 159	Restaurar color (*)
	160 – 169	Restaurar gobo (*)
	170 – 179	Sin función
	180 – 189	Restaurar foco (*)

CANAL	VALOR	FUNCIÓN
	190 – 199	Sin función
	200 – 209	Restablecer todo (*)
	210 – 219	Activar apagado durante el cambio de gobo/color o orientación/inclinación (*)
	220 – 229	Desactivar apagado durante el cambio de gobo/color o orientación/inclinación (*)
	230 – 255	Sin función

Nota (*): *El retardo de función está establecido en 3 segundos, la función seleccionada sólo se activará mientras se reciba el valor DMX correspondiente durante al menos 3 segundos.*

CONFIGURACIÓN DMX DEL BT-150LS EN MODO 15 CANALES:

CANAL	VALOR	FUNCIÓN
1	000 – 255	**Pan**
2	000 – 255	**Ajustar orientación (Bit menos importante)**
3	000 – 255	**Elevación**
4	000 – 255	**Ajustar inclinación (Bit menos importante)**
5	000 – 255	**Velocidad en Orientación/Inclinación (000 = rápido ~ 255 = lento)**
6	000 – 255	**Atenuador (0 a 100%)**
7		**Efecto estroboscópico/obturador**
	000 – 007	Obturador cerrado (sin emisión)
	008 – 015	Obturador abierto
	016 – 131	Estroboscópio 1 (lento → rápido)
	132 – 139	Obturador abierto
	140 – 181	Estroboscópio 2: apertura lenta/cierre instantáneo (lento → rápido)
	182 – 189	Obturador abierto
	190 – 231	Estroboscópio 3: apertura instantánea/cierre lento (rápido → lento)
	232 – 239	Obturador abierto
	240 – 247	Estroboscópio 4: estrobo aleatorio
	248 – 255	Obturador abierto
8		**Rueda de colores**
	000 – 007	COLOR 1 – blanco (abierto)
	008 – 015	COLOR 2 - azul claro
	016 – 023	COLOR 3 - verde
	024 – 031	COLOR 4 - naranja
	032 – 039	COLOR 5 - amarillo
	040 – 047	COLOR 6 - magenta
	048 – 055	COLOR 7 - azul
	056 – 063	COLOR 8 - rojo
	064 – 127	Indexación (posiciones intermedias)
	128 – 189	Rueda de colores girando en sentido de las agujas del reloj (rápido → lento)
	190 – 193	Rueda de colores deja de girar
	194 – 255	Rueda de colores girando en sentido contrario a las agujas del reloj (lento → rápido)
9		**Rueda de Gobos – Selección del Gobo**
	000 – 007	ABIERTO (sin gobo)
	008 – 015	GOBO 1
	016 – 023	GOBO 2
	024 – 031	GOBO 3
	032 – 039	GOBO 4
	040 – 047	GOBO 5
	048 – 055	GOBO 6
	056 – 063	GOBO 7

CANAL	VALOR	FUNCIÓN
	064 – 073	GOBO 1 – Vibrando
	074 – 082	GOBO 2 – Vibrando
	083 – 091	GOBO 3 – Vibrando
	092 – 100	GOBO 4 – Vibrando
	101 – 109	GOBO 5 – Vibrando
	110 – 118	GOBO 6 – Vibrando
	119 – 127	GOBO 7 – Vibrando
	128 – 189	Rueda de gobos girando en sentido de las agujas del reloj (rápido → lento)
	190 – 193	Rueda de gobos deja de girar
	194 – 255	Rueda de gobos girando en sentido contrario a las agujas del reloj (lento → rápido)
10		**Rueda de gobos – rotación**
	000 – 127	posicionamiento indexado: 0° – 360°
	128 – 189	Gobo girando en sentido de las agujas del reloj (rápido → lento)
	190 – 193	Gobo deja de girar
	194 – 255	Gobo girando en sentido contrario a las agujas del reloj (lento → rápido)
11		**Prisma activado/desactivado**
	000 – 127	Efecto prisma DESACTIVADO
	128 – 255	Efecto prisma ACTIVADO
12		**Prisma – rotación**
	000 – 127	posicionamiento indexado: 0° – 360°
	128 – 189	Prisma girando en sentido de las agujas del reloj (rápido → lento)
	190 – 193	Prisma deja de girar
	194 – 255	Prisma girando en sentido contrario a las agujas del reloj (lento → rápido)
13	000 – 255	**Foco (cercano a distante)**
14		**Funciones especiales**
	000 – 069	Sin función
	070 – 079	Activar apagado durante orientación/inclinación (*)
	080 – 089	Desactivar apagado durante orientación/inclinación (*)
	090 – 099	Activar apagado durante el cambio de color (*)
	100 – 109	Desactivar apagado durante el cambio de color (*)
	110 – 119	Activar apagado durante el cambio de gobo (*)
	120 – 129	Desactivar apagado durante el cambio de gobo (*)
	130 – 139	Sin función
	140 – 149	Restaurar orientación/nclinación (*)
	150 – 159	Restaurar color (*)
	160 – 169	Restaurar gobo (*)
	170 – 179	Sin función
	180 – 189	Restaurar foco (*)
	190 – 199	Sin función
	200 – 209	Restablecer todo (*)
	210 – 219	Activar apagado durante el cambio de gobo/color o orientación/inclinación (*)
	220 – 229	Desactivar apagado durante el cambio de gobo/color o orientación/inclinación (*)
	230 – 255	Sin función
15		**Velocidad del Color**
	000 – 254	Control gradual de la velocidad (rápido → lento)
	255	Rápida

GOBOS GIRATORIOS

La rueda de Gobos contiene 7 Gobos giratorios estándar (tamaño del Gobo: 26,8 mm –tamaño de la imagen: 22,0 mm) + Apertura.

1 2 3 4 5 6 7

Estos gobos pueden sustituirse por sus propios gobos personalizados, tanto de metal como de cristal.

Sustitución de los gobos:

- Apague el proyector, desenchufe el cable de alimentación y espere a que la unidad se enfríe.
- Retire la cubierta de plástico del cabezal con un destornillador de estrella (PH2)
- Localice la rueda de gobos con gobos giratorios.
- Cada uno de los gobos se monta en un soporte independiente que puede retirarse fácilmente de la rueda levantándolo un poco y tirando de él.
- El gobo se fija en el soporte con un clip de alambre: retire el clip con cuidado.
- Extraiga el gobo y sustitúyalo por otro nuevo
- Ponga el clip de nuevo en su sitio y encaje el soporte en la rueda de gobos.
- Ponga la cubierta de plástico del cabezal de nuevo en su sitio con un destornillador de estrella (PH2)
- Hecho.

OPERACIÓN DE LA UNIDAD CON EL CA8 O EL RF8SET

Cuando se utilice en los modos autónomo o maestro/esclavo, recomendamos enfáticamente utilizar el CA-8 “Wired easy controller” o el RF-8SET “Wireless easy controller).

- **CA-8 con cableado remoto:** Conecte el controlador al conector de entrada de la primera unidad (maestra).
- **RF-8SET inalámbrico remoto:** La conexión remota inalámbrica tiene dos partes:
  - **RF-8T:** Transmisor RF pequeño puede controlar hasta 5 efectos.
  - **RF-8R:** Pequeño receptor RF que debe conectarse a la entrada DIN de 5 pines del BT-150LS. Consulte el manual de instalación del receptor para más información.

Ahora puede controlar todas las unidades conectadas:

RF-8 WIRELESS CA-8 CONTROLLER

BOTÓN STANDBY (en espera):

Pulse este botón para iniciar/detener el modo apagado en todas las unidades conectadas.

BOTONES MODO/FUNCIÓN:

Con el botón MODE puede seleccionar 3 modos diferentes:

- **El LED está apagado:** Con el botón FUNCTION puede seleccionar modos de estrobo diferentes, como “estrobo por sonido”.
- **El LED está parpadeando:** Con el botón FUNCTION puede seleccionar distintos espectáculos.
- **El LED está apagado:** (el modo música está desactivado temporalmente).
  - **Pulse brevemente el botón FUNCTION:** Para cambiar los colores.
  - **Pulse y mantenga el botón FUNCTION:** Para cambiar los gobos.

MANTENIMIENTO

- Asegúrese de que el área debajo del lugar de instalación esté libre de personas no autorizadas cuando realice mantenimiento/reparaciones.
- Apague la unidad, desenchufe el cable de alimentación y espere hasta que se enfríe.

Durante la inspección deben revisarse los puntos siguientes:

- Todos los tornillos utilizados para la instalación del dispositivo y cualquiera de sus componentes deben estar bien apretados y no pueden tener corrosión.
- Las carcasas, fijaciones y puntos de instalación (techo, refuerzos, suspensiones) deben estar totalmente libres de cualquier deformación.
- Cuando una lente óptica está visiblemente dañada debido a grietas o arañazos profundos, debe ser sustituida.
- Los cables de alimentación deben estar en condiciones impecables y deben sustituirse inmediatamente incluso si se detecta un problema pequeño.
- Para proteger el dispositivo contra el sobrecalentamiento, los ventiladores de enfriamiento (si hay alguno) y las aberturas de ventilación deben limpiarse mensualmente.
- El interior del dispositivo debe limpiarse anualmente utilizando una aspiradora o chorro de aire.
- La limpieza de las lentes ópticas y/o espejos internos y externos debe efectuarse periódicamente para optimizar la salida de la luz. La frecuencia de limpieza depende del entorno en el que opera el proyector; ambientes húmedos, con humo o especialmente sucios pueden provocar una mayor acumulación de suciedad en los componentes ópticos de la unidad.
    - Límpielos con un paño suave utilizando productos normales para la limpieza del vidrio.
    - Siempre seque cuidadosamente las piezas.
    - Limpie la óptica externa al menos una vez cada 30 días.
    - Limpie la óptica interna al menos cada 90 días.

Atención: ¡Recomendamos encarecidamente que la limpieza se lleve a cabo por personal cualificado!

ESPECIFICACIONES

Entrada de alimentación:	100 – 240 V CA, 50/60 Hz
Consumo de potencia:	226 Vatios
Fusible:	6,3 A / 250 V
Control por Sonido:	Micrófono interno
Vertical/Horizontal:	540° / 270°
Ángulo del haz:	13°
Conexiones DMX:	XLR 3 pines macho / hembra
Led:	1 LED blando de 150 W
Tamaño:	ver dibujo
Peso:	14 kg

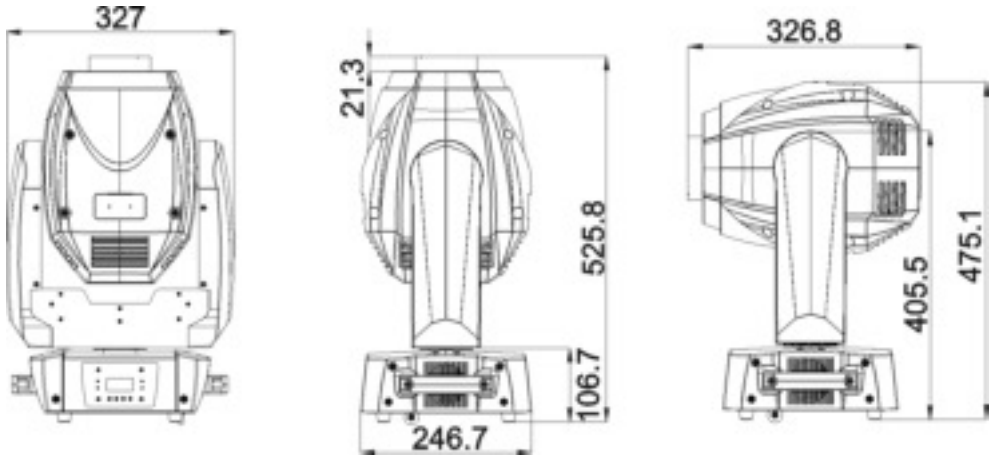

Esta información está sujeta a cambios sin notificación previa
Puede descargar la última versión de este manual de usuario en nuestro sitio Web:
www.briteq-lighting.com

WWW.BRITEQ-LIGHTING.COM

Copyright © 2014 by BEGLEC NV
't Hofveld 2C ~ B1702 Groot-Bijgaarden ~ Belgium
Reproduction or publication of the content in any manner, without express permission of the publisher, is prohibited.